Termet S.A.
ul. Długa 13
58-160 Świebodzice
Polska

T: +48 74 85 60 801
F: +48 74 85 40 884
E: termet@termet.com.pl

www.termet.com.pl

Infolinia
tel.: +48 74 85 60 801
(czynna w dni robocze w godzinach 7:00-15:00)

Dział Serwisu i Szkoleń
serwis@termet.com.pl

Dział Sprzedaży
sprzedaz@termet.com.pl

Doradztwo handlowo-produktowe (etykiety energetyczne, deklaracje zgodności)
doradztwo@termet.com.pl

TERMETPL TERMET_PL

Energooszczędne urządzenia grzewcze - Katalog produktów 2022

Ciepło z natury

POLSKI PRODUCENT / POLISH PRODUCER

EKO PRODUKT / ECO PRODUCT

Energooszczędne urządzenia grzewcze

Katalog produktów 2022

ZARZĄDZANIE JAKOŚCIĄ ISO 9001:2015
www.dekra-seal.com
DEKRA Certification DEKRA certyfikat

ZARZĄDZANIE ŚRODOWISKOWE ISO 14001:2015
www.dekra-seal.com
DEKRA Certification DEKRA certyfikat

Ciepło z natury

termet®

Zapewniamy swoim klientom efektywne, proekologiczne urządzenia grzewcze, gwarantując jakość na lata. Obok wysokowydajnych kotłów kondensacyjnych w ofercie Termet znajdują się również pompy ciepła oparte na odnawialnych źródłach energii.

EKO PRODUKT
ECO PRODUCT

NOx <56 mg/kWh
EMISJA NOx
NOx EMISSION

Komfort ciepła w zgodzie z naturą

Jako producent urządzeń grzewczych wyznaczamy branżowe trendy w zakresie zwiększania efektywności energetycznej urządzeń oraz stawiamy na rozwój nowoczesnych technologii przyjaznych dla środowiska i użytkownika. Dbamy o niską emisję spalin, małe zużycie energii oraz o obniżenie poziomu hałasu emitowanego przez urządzenia. Dzięki temu podnosimy codzienny komfort życia oraz dbamy o lepszy klimat.

PRODUKTY ZGODNE Z PROGRAMEM CZYSTE POWIETRZE

Lepszy klimat, czyste powietrze

Produkty Termet spełniają warunki programu Czyste Powietrze, którego celem jest poprawa jakości powietrza w Polsce. Nowoczesne urządzenia grzewcze Termet o maksymalnie zredukowanej emisji spalin i wysokiej efektywności enegetycznej to przejaw naszej odpowiedzialności za ochronę klimatu dla przyszłych pokoleń.

ISO 14001:2015
ZARZĄDZANIE ŚRODOWISKOWE
ENVIRONMENTAL MANAGEMENT

Zrównoważony rozwój

Posiadamy certyfikat zarządzania środowiskowego ISO 14001:2015, który potwierdza stosowanie procedur ograniczających wpływ naszej działalności na środowisko oraz działanie zgodnie z ideą zrównoważonego rozwoju. Stosowane w Termet procedury przekładają się bezpośrednio na redukcję ilości odpadów, mniejsze zużycie zasobów naturalnych oraz odpowiedzialne zarządzanie całym cyklem życia produktu i łańcucha dostaw.

termet

KATALOG 2022

POMPY CIEPŁA DO C.O. I C.W.U.	TERMET HEAT PLATINUM	**22**
	TERMET HEAT GOLD	**24**
	TERMET AIR PREMIUM	**26**
GAZOWE WISZĄCE KOTŁY KONDENSACYJNE	ECOCONDENS SLIM 20	**30**
	ECOCONDENS GOLD PLUS 20, 25, 32	**32**
	ECOCONDENS NEX 24, 28, 32	**34**
	ECOCONDENS SILVER 20, 25, 35	**36**
	ECOCONDENS CRYSTAL II PLUS 20, 25, 35	**38**
GAZOWE KOTŁY KONDENSACYJNE Z WBUDOWANYM ZASOBNIKIEM	INTEGRA COMFORT 20, 25	**42**
	ECOCONDENS SOLID PLUS 20, 25, 35	**44**
GAZOWE WISZĄCE KOTŁY KONDENSACYJNE DUŻEJ MOCY	ECOCONDENS CRYSTAL PLUS 50	**48**
	ECOCONDENS CRYSTAL 80, ECOCONDENS CRYSTAL 100	**50**
NEUTRALIZATORY KONDENSATU	Neutralizator kondensatu	**51**
SYSTEMY KASKADOWE	Stelaże do kaskad i wyposażenie dodatkowe	**54**
ZESTAWY PAKIETOWE NA BAZIE KOTŁA KONDENSACYJNEGO	ECOCONDENS GOLD PLUS 20 i zasobników TERMET SG PLUS 100, 120 i 140	**60**
	ECOCONDENS GOLD PLUS 25 i zasobników TERMET SG PLUS 100, 120 i 140	**61**
	ECOCONDENS GOLD PLUS 20 i zasobników TERMET SWK 100, 120 i 140	**62**
	ECOCONDENS GOLD PLUS 25 i zasobników TERMET SWK 100, 120 i 140	**63**
	ECOCONDENS SILVER 20 i zasobników TERMET SG PLUS 100 i 120	**64**
	ECOCONDENS SILVER 25 i zasobników TERMET SG PLUS 100 i 120	**64**
	ECOCONDENS SILVER 20 i zasobników TERMET SWK 100 i 120	**65**
	ECOCONDENS SILVER 25 i zasobników TERMET SWK 100 i 120	**65**
ZASOBNIKI CIEPŁEJ WODY UŻYTKOWEJ	TERMET SG PLUS 100	**68**
	TERMET SG PLUS 120	**68**
	TERMET SG PLUS 140	**68**
	ZWU-200/N PLUS	**68**
	TERMET SWK 100	**69**
	TERMET SWK 120	**69**
	TERMET SWK 140	**69**
GAZOWE KOTŁY Z OTWARTĄ KOMORĄ SPALANIA	MINIMAX ECO 13/22	**72**
	MINIMAX ECO 22/22	**72**
REGULATORY I STEROWANIE PRZEZ INTERNET	TERMET ST 2801 Wi-Fi	**76**
	TERMET ST 294 V1	**76**
	TERMET ST 292 V2	**76**
	TERMET ST 292 V3	**76**
	CR11011	**76**
	EASY REMOTE	**76**
	TERMET ST 2801	**76**
	Regulator Round	**79**
	Bramka On/Of	**79**
	Pakiet sterujący EVOHOME z Wi-Fi	**79**
	Elektroniczna głowica grzejnikowa	**79**
	Pakiet podstawowy do Systemu Termet Comfort	**81**
	Moduł Komfort	**81**
	Regulator Komfort do Systemu Termet Comfort	**81**
	Głowica Komfort do Systemu Termet Comfort	**81**
	Podzespół przedłużacza do Modułu Komfort	**81**
	Moduł Rozszerzeń MX01 do Systemu Termet Comfot	**81**
MODUŁY WIELOSTREFOWE DO SYSTEMÓW GRZEWCZYCH	Moduł wielostrefowy do systemów grzewczych SIM WP 2Z	**82**
	Wyposażenie dodatkowe do Modułów wielostrefowych do systemów grzewczych SIM WP 2Z	**83**
GAZOWE PODGRZEWACZE WODY	TERMAQ ELECTRONIC ECO GE 19-02	**86**
	TERMAQ ELECTRONIC ECO GE 24-02	**86**
	TERMAQ AQUA-POWER ECO GH 19-02	**86**
	AQUA COMFORT ECO GT 19-03	**88**
	AQUA COMFORT ECO GT 24-03	**88**
PREPARATY DO OCHRONY INSTALACJI C.O.	Preparaty do czyszczenia i ochrony instalacji c.o.	**92**
FILTRY MAGNETYCZNE	Filtry magnetyczne do montażu w instalacji c.o.	**93**
PRZEWODY POWIETRZNO-SPALINOWE	Przewody powietrzno-spalinowe stalowe	**96**
	Izolowane przewody spalinowe ze stali nierdzewnej do montażu na zewnątrz budynku	**101**
	Przewody powietrzno-spalinowe z tworzywa sztucznego	**105**
	Przewody powietrzno-spalinowe z tworzywa sztucznego do montażu na zewnątrz budynku	**107**
	Przewody powietrzno-spalinowe z tworzywa sztycznego – układ niezależny	**108**
	Akcesoria do układów kaskadowych oraz systemu las - przewody z klapą zwrotną	**111**
	Adaptery do kotłów kondensacyjnych	**111**
	Przewody powietrzno-spalinowe ze stali nierdzewnej do kotłów ecocondens crystal 80 oraz 100	**112**
	Przewody powietrzno-spalinowe do kaskady kotłów	**113**
PRZYKŁADOWE PODŁĄCZENIA SYSTEMÓW POWIETRZNO-SPALINOWYCH		**116**

Katalog ważny od 01.02.2022

TERMET S.A. zastrzega sobie możliwość dokonania zmian bez uprzedzenia. Wszelkie zmiany wprowadzane są na bieżąco w wersji elektronicznej katalogu dostępnej na stronie www.termet.com.pl, która może różnić się od przedmiotowej wersji papierowej.

Wartości, które nas kształtują

Nasza filozofia zawiera się w haśle „Ciepło z natury”. Zapewniamy komfort ciepła, pamiętając o odpowiedzialności za stan środowiska naturalnego. Balans między tymi wartościami to nasz nadrzędny cel.

Jakość na lata

Wysoka jakość urządzeń i systemów Termet stanowi priorytet działalności firmy. Dlatego do produkcji naszych urządzeń wykorzystujemy komponenty światowej klasy oraz inwestujemy w nowoczesne technologie produkcyjne i kompetencje specjalistów. Bez kompromisów podchodzimy do kontroli jakości, sprawdzając produkty na każdym z etapów ich powstawania.

Profesjonalizm

Wąska specjalizacja Termet sprawiła, że w ciągu dziesięcioleci staliśmy się ekspertami w zakresie urządzeń grzewczych. Nasze kompetencje w połączeniu z ambitnym dążeniem do perfekcji sprawiają, że Termet wdraża do produkcji najnowsze technologie.

Doświadczenie

Czerpiemy z międzypokoleniowej mądrości, co pozwala nam rozumieć kierunki rozwoju branży techniki grzewczej. Pielęgnujemy tradycje przedwojennej fabryki zegarów Beckera, która mieściła się na terenie naszego zakładu u podnóża Zamku Książ. Precyzja i staranność to wartości, dzięki którym opracowujemy najnowsze technologie dla dobra klimatu. Kilkadziesiąt lat doświadczeń pozwala nam kształtować wciąż nowe, lepsze rozwiązania.

Dostępność

Misją Termet jest, by nasze urządzenia codziennie zapewniały komfort ciepła w polskich domach. Dlatego stawiamy nie tylko na jakość, funkcjonalność i łatwą obsługę, ale również sprawną logistykę oraz dostępność naszych produktów zarówno w wyspecjalizowanych sieciach hurtowni, jak i mniejszych lokalnych punktach sprzedaży detalicznej. Dbamy również o to, by w każdym regionie Polski zapewnić użytkownikom łatwy dostęp do autoryzowanych instalatorów i serwisantów.

Ekologia

Inwestujemy w zaawansowane, inteligentne technologie, by produkować jak najbardziej efektywne urządzenia grzewcze ograniczające zużycie zasobów oraz emisję szkodliwych substancji do atmosfery. Rozwijamy ofertę, bazując na odnawialnych źródłach energii. Dbamy o jakość i funkcjonalność produktów, by te służyły jak najdłużej i efektywniej.

Odpowiedzialność

Odpowiedzialność nie jest dla nas jedynie deklaracją. Świadomi swojej roli, codziennie pracujemy nad technologiami, które zapewnią długowieczność naszych produktów oraz ich wysoką sprawność energetyczną i bezpieczeństwo użytkowania. Jako producent urządzeń grzewczych przejmujemy odpowiedzialność za klimat, czyste powietrze i komfort życia przyszłych pokoleń.

termet

Produkty na miarę potrzeb

Termet zapewnia swoim klientom szeroki wybór ekologicznych urządzeń grzewczych, m.in. kotłów kondensacyjnych, które spełnią oczekiwania najbardziej wymagających klientów.

Jako eksperci w dziedzinie urządzeń grzewczych rozumiemy, że dbałość o czyste środowisko i powietrze zależy w dużej mierze od producentów.

Dlatego nie szczędzimy wysiłków nad wdrażaniem proekologicznych rozwiązań i technologii, które stosujemy w urządzeniach Termet. Stosowane do produkcji najwyższej klasy komponenty oraz nowoczesne technologie zapewniają nie tylko wysoką efektywność grzewczą, ale również długowieczność urządzeń.

PRODUKTY ZGODNE Z PROGRAMEM CZYSTE POWIETRZE

EKO PRODUKT / ECO PRODUCT

ISO 14001:2015 ZARZĄDZANIE ŚRODOWISKOWE / ENVIRONMENTAL MANAGEMENT

ECOCONDENS SILVER

Korzystny stosunek jakości do ceny - za zaoszczędzone pieniądze możesz kupisz dodatkowy regulator, który pozwoli zoptymalizować system grzewczy.

Wysoka sprawność urządzenia zapewnia niskie zużycie gazu, dzięki czemu w Twoim portfelu zostanie więcej pieniędzy, które sfinansują Ci bieżące przeglądy urządzenia

Zwiększona moc kotła po stronie wody użytkowej, dzięki czemu Twoja kąpiel zawsze będzie komfortowa bez konieczności zmniejszania strumienia wody.

ECOCONDENS GOLD PLUS

Nowoczesny design kotła podnosi estetykę wnętrza, i pozwoli podkreślić Twój dobry gust i dbałość o detale.

Palnik ze stali nierdzewnej o niskiej emisji NOx, pozwala codziennie dbać o jakość powietrza, a Ty zyskujesz wpływ na zdrową przyszłość Twoją i Twojej rodziny.

Możliwość podłączenia Systemu Termet Comfort do urządzenia pozwala na sterowanie kotłem z dowolnego miejsca na świecie, dzięki czemu będziesz zyskasz pełną kontrolę nad systemem ogrzewania podczas każdej nieobecności w domu.

ECOCONDENS NEX

Nowoczesny wymiennik ze stali nierdzewnej charakteryzujący się wysoką odpornością na korozję i zakamienienie, co ma wpływ na długą i bezawaryjną pracę urządzenia i niższe koszty serwisu, dzięki czemu okres grzewczy będzie spokojny, a dostępność Serwisu nie będzie Twoim zmartwieniem.

Łatwy w obsłudze 7-przyciskowy panel umożliwia szybkie ustawienie wybranych parametrów pracy kotła dostosowanych do Twoich aktualnych potrzeb, np. do zmiany trybu lato/zima nie musisz wzywać fachowca, a samodzielna obsługa urządzenia da Ci poczucie satysfakcji.

Najcichszy kocioł na rynku – wysoki komfort akustyczny pozwala na montaż urządzenia w pobliżu salonu, a nawet sypialni, dzięki czemu możesz korzystać z tych pomieszczeń zapominając o działającym kotle

ECOCONDENS SLIM

Niewielkie gabaryty kotla pozwolą na zagospodarowanie nietypowych wnęk i znalezienie odpowiedniego miejsca na kocioł nawet w niedużych pomieszczeniach, bez uszczerbku dla ich aranżacji.

Nowoczesny panel sterowania wspierany protokołem Open-Therm umożliwia komunikację dwustronną między kotłem a użytkownikiem, dzięki czemu w komfortowy sposób możesz kontrolować pracę urządzenia. Zyskujesz w ten sposób poczucie bezpieczeństwa i pewność, że urządzenie działa bezawaryjnie.

Nowoczesny wymiennik ze stali nierdzewnej o wysokiej sprawności gwarantuje niskie zużycie energii, co oznacza, że inwestując w kocioł z tej serii zapewnisz sobie i domownikom wymierne oszczędności dla budżetu domowego.

INTEGRA COMFORT

Wbudowany zasobnik ze stali nierdzewnej o pojemności 50 l gwarantuje duży przepływ ciepłej wody i wysoki komfort użytkowania, co w praktyce oznacza, że podczas kąpieli nie zostaniesz zaskoczony nagłym strumieniem zimnej wody, a każda kąpiel będzie przyjemnością.

Dzięki możliwości podłączenia cyrkulacji do wbudowanego zasobnika, ciepła woda jest dostępna natychmiastowo, nawet kiedy punkty poboru wody są oddalone od kotła. Wybierając to urządzenie ograniczysz straty wody i tym samym zadbasz o środowisko.

System Termet Comfort zapewnia optymalną pracę kotła poprzez zdalne zarządzanie jego funkcjami. Dzięki temu nawet przebywając poza domem nie musisz się martwić o pracę Twojego urządzenia. Dodatkowo, w aplikacji mobilnej Termet Comfort zdalnie ustawisz idealną temperaturę wody w zasobniku, by zaraz po powrocie do domu zrelaksować się w ciepłej kąpieli.

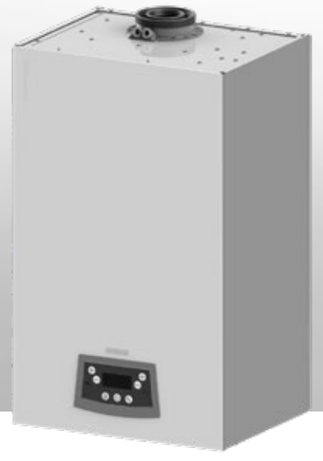

Ekonomiczny wybór

ECOCONDENS **SILVER**
strona 30

Nowoczesny wygląd

ECOCONDENS **GOLD PLUS**
strona 26

Wyjątkowo cichy

ECOCONDENS **NEX**
strona 28

Kompaktowy wymiar

ECOCONDENS **SLIM**
strona 24

Wbudowany zasobnik wody

INTEGRA COMFORT
strona 36

termet

Stawiamy na ciepło z natury

W trosce o środowisko w którym żyjemy, nasze portfolio produktowe stale rozszerzamy o urządzenia, których **praca opiera się na wykorzystaniu odnawialnych źródłach energii.** Wśród nich są m.in. pompy ciepła powietrze-woda do c.o. i c.w.u.

TERMET HP Multi

Panel sterowania Termet HPmulti zarządza pompą ciepła (Heat Platinum oraz Heat Gold) oraz służy jako regulator pokojowy. Regulator pozwala na obserwację i ustawianie parametrów instalacji również online, przez wygodną aplikację mobilną ecoNET.apk i serwis internetowy www.econet24.com.

STEROWANIE OBIEGAMI / CONTROL OF CIRCUITS
SYSTEM POWIADOMIEŃ / NOTIFICATION SYSTEM
HARMONOGRAM PRACY / OPERATION SCHEDULE
STEROWANIE ZDALNE / REMOTE WEB CONTROL
OBSŁUGA BUFORA / BUFFER OPERATION
STEROWANIE C.W.U / HOT WATER CONTROL

Zalety Termet HPmulti:

- intuicyjna i prosta obsługa graficznego menu dla użytkownika oraz czytelny przekaz informacji o stanie układu grzewczego,
- sterownik pompy z funkcją SmartGrid umożliwia inteligentne zarządzanie współpracą pompy ciepła z panelami fotowoltaicznym,
- możliwość współpracy z dodatkowym źródłem ciepła np. kotłem kondensacyjnym
- możliwość sterowanie kaskadami pomp ciepła,
- sterowanie dwoma obiegami z zaworem mieszającym (regulowanym) oraz obiegiem bezpośrednim (tylko pompa),
- przygotowanie wody w zasobniku CWU oraz sterowanie pompą cyrkulacyjną CWU.
- obsługa układu grzewczego ze sprzęgłem hydraulicznym,
- wbudowany asystent instalatora umożliwiający sprawną i szybką konfigurację podstawowych parametrów regulatora po podłączeniu do układu grzewczego,
- możliwość regulacji pracy instalacji w zależności od temperatury zewnętrznej (funkcja pogodowa).

APLIKACJA iOS / iOS APP
APLIKACJA ANDROID / ANDROID APP

Aplikacja ecoNET dostępna jest dla urządzeń z systemem iOS oraz Android.

TERMET HEAT GOLD

Dołączone do pompy sterownik HPmulti oraz moduł internetowy ecoNET300 pozwalają na kompleksowe zarządzanie pracą urządzenia również za pomocą darmowej aplikacji na smartfona. Dzięki temu masz pełną kontrolę nad pracą swojej pompy i nie ponosisz kosztów na wyposażenie dodatkowe.

Technologia FULL inwerter umożliwia płynne dopasowanie pracy urządzenia do wahań temperatury gwarantując wysoki komfort ciepła oraz ogrzewanie zgodne z naturą.

Możliwość wykorzystania pompy ciepła również do chłodzenia pomieszczeń, dzięki czemu możesz poczuć komfort temperatury zarówno zimą jak i latem, bez ponoszenia kosztów zakupu klimatyzatora.

Sterownik pompy z funkcją SmartGrid umożliwia inteligentne zarządzanie współpracą pompy ciepła z panelami fotowoltaicznymi, dzięki czemu możesz w pełni kontrolować pracę instalacji uniezależniając się od sieci energetycznej.

A+++ dla (A7/W35)
PRODUKTY ZGODNE Z PROGRAMEM / CZYSTE POWIETRZE
STEROWANIE ZDALNE / REMOTE WEB CONTROL
MONOBLOK R32 / MONOBLOCK R32
DZIAŁA Z FOTOWOLTAIKĄ / PV READY
GRZANIE/ CHŁODZENIE / HEATING/ COOLING
SPRĘŻARKA INWERTEROWA / INVERTER COMPRESSOR

TERMET HEAT PLATINUM

Sprężarka inwerterowa z technologią EVI (bezpośredni wtrysk pary do sprężarki), dzięki której pompa będzie miała wysoką sprawność nawet dla parametrów ogrzewania grzejnikowego, dlatego przy wyborze tej pompy nie będziesz musiał się martwić o konieczność wymiany istniejącej instalacji na podłogową.

Możliwość wykorzystania pompy ciepła również do chłodzenia pomieszczeń, dzięki czemu możesz poczuć komfort temperatury zarówno zimą jak i latem. Realizując za pomocą jednego urządzenia funkcję grzania i chłodzenia, masz wpływ na ograniczenie emisji gazów cieplarnianych i ochronę naszej planety.

Sterownik pompy z funkcją SmartGrid umożliwia inteligentne zarządzanie współpracą pompy ciepła z panelami fotowoltaicznymi, dzięki czemu produkując zieloną energię masz korzystny wpływ na bilans efektywności energetycznej i klimatycznej.

Nowej generacji parownik miedziany pokryty ochronną powłoką hydrofilową zabezpiecza pompę przed szkodliwym wpływem czynników zewnętrznych, co gwarantuje trwałość urządzenia. Dzięki czemu, bez obaw o zmienność warunków atmosferycznych, będziesz mógł cieszyć się bezawaryjną pracą urządzenia.

A+++ dla (A7/W35)
PRODUKTY ZGODNE Z PROGRAMEM / CZYSTE POWIETRZE
STEROWANIE ZDALNE / REMOTE WEB CONTROL
MONOBLOK R32 / MONOBLOCK R32
DZIAŁA Z FOTOWOLTAIKĄ / PV READY
GRZANIE/ CHŁODZENIE / HEATING/ COOLING
SPRĘŻARKA INWERTEROWA / INVERTER COMPRESSOR

Inteligentne sterowanie

Automatyka TERMET **HP MULTI**

Ekonomiczny wybór

TERMET **HEAT GOLD**
strona 24

Wysoka efektywność

TERMET **HEAT PLATINUM**
strona 22

Nowoczesny system Termet

Projektując urządzenia grzewcze, **myślimy systemowo - dbamy o to, by dostarczyć kompleksowe rozwiązania dla efektywnego ogrzewania domu.** Obok kotłów gazowych czy pomp ciepła na kompleksowe rozwiązania Termet składają się akcesoria dodatkowe oraz mobilne systemy sterowania.

Komfort i oszczędności

Aby efektywnie zarządzać ogrzewaniem w domach jednorodzinnych i większych obiektach zaleca się podział ogrzewania na kilka niezależnych stref, zwłaszcza w przypadku zastosowania tradycyjnych grzejników w połączeniu z ogrzewaniem podłogowym. To pozwala na zwiększenie komfortu ciepła, przy jednoczesnej kontroli nad jego zużyciem.

Instalacja grzewcza wyposażona w moduł wielostrefowy firmy Termet umożliwia niezależne sterowanie dwoma lub nawet trzema obiegami grzewczymi, np. ogrzewaniem podłogowym oraz grzejnikami i współpracuje ze wszystkimi kotłami kondensacyjnymi Termet do mocy 35 kW.

Systemowo dobrane produkty dają gwarancję dopasowania i zwiększenia efektywności ogrzewania.

1

Kocioł kondensacyjny
Innowacyjne urządzenia z najwyższej półki technicznej przeznaczone do ogrzewania oraz przygotowania ciepłej wody użytkowej. Wysoka sprawność, jak również szeroki zakres modulacji sprawiają, że urządzenia te są bardzo ekonomiczne, a przy tym przyjazne dla środowiska.

2

Zasobnik c.w.u.
Zasobniki służące do podgrzewania oraz magazynowania ciepłej wody należą do najnowocześniejszych rozwiązań zaopatrywania w ciepłą wodę domów jednorodzinnych i wielorodzinnych oraz obiektów użyteczności publicznej, w których znajduje się kilka punktów poboru ciepłej wody użytkowej. Charakteryzują się niedużymi wymiarami, co pozwala na łatwe zainstalowanie zasobnika m.in. w niskiej kotłowni.

3

Moduł wielostrefowy
Kompaktowe rozwiązanie umożliwiające podłączenie dwóch lub trzech obiegów grzewczych: strefy niskotemperaturowej (ogrzewanie podłogowe), strefy wysokotemperaturowej (ogrzewanie grzejnikowe) lub opcjonalnie kolejnej strefy wysoko- lub niskotemperaturowej za pośrednictwem zestawu przyłączeniowego.

4

Moduł Komfort
Moduł Komfort jest jednym z urządzeń składających się na System Termet Comfort - czyli rozbudowany system zarządzania przez Internet temperaturą w ogrzewanym obiekcie.

5

Regulator Komfort
Regulator utrzymuje zadaną temperaturę w domu, przesyła sygnał do urządzenia grzewczego o konieczności jego włączenia lub wyłączenia.

6

Głowica Komfort
Realizuje sterowanie przepływem czynnika grzewczego, w zależności od zapotrzebowania na ciepło, regulując stopień otwarcia zaworu.

Inteligentne sterowanie

Dzięki **systemowi inteligentnego sterowania System Termet Comfort** użytkownik zyskuje dostęp do wielu przydatnych funkcjonalności związanych z ogrzewaniem oraz przygotowaniem ciepłej wody użytkowej w zasobniku.

Aplikacja Termet System Comfort pozwala na indywidualne ustawienie temperatury w przedziałach czasowych w cyklu tygodniowym.

Za pomocą aplikacji można zarządzać ogrzewaniem aż w sześciu niezależnych strefach i ustawić priorytet dla jednej z nich.

Aplikacja Termet System Comfort umożliwia:

- kontrolowanie pracy urządzenia,
- podgląd podstawowych parametrów pracy,
- zmianę trybów pracy urządzenia,
- zaprogramowanie cykli pracy dla zasobnika c.w.u.,
- ustawienie priorytetu dla jednej z 6 stref ogrzewania,
- sygnalizację błędów kotła.

EcoCondens Nex

Zastosowanie Systemu Termet Comfort zwiększa efektywność energetyczną urządzenia na cele grzewcze.

System Termet Comfort za pomocą mobilnej aplikacji daje możliwość zdalnego nadzoru oraz wprowadzania zmian ustawień urządzeń.

Termet Comfort jest dedykowany do kotłów kondensacyjnych wyposażonych w interfejs LIN:
- EcoCondens Gold Plus,
- EcoCondens Nex,
- Integra Comfort,
- EcoCondens Solid Plus,
oraz standardowych z otwartą komorą spalania MiniMax Eco.

APLIKACJA iOS — iOS APP

APLIKACJA ANDROID — ANDROID APP

Aplikacja Termet System Comfort dostępna jest dla urządzeń z systemem iOS oraz Android.

Od idei po gotowy produkt

Od ponad 75 lat tworzymy polską myśl technologiczną. Wszystkie etapy tworzenia produktu są w pełni kontrolowane przez Termet i realizowane w zakładzie produkcyjnym w Świebodzicach.

Produkty na miarę potrzeb
Własne zaplecze badawczo-rozwojowe wyposażone w nowoczesne stoiska kontrolno-pomiarowe pozwala nam tworzyć produkty zgodnie z najnowszymi trendami by przy wykorzystaniu innowacyjnych technologii chronić klimat i realizować wyzwania przyszłości.

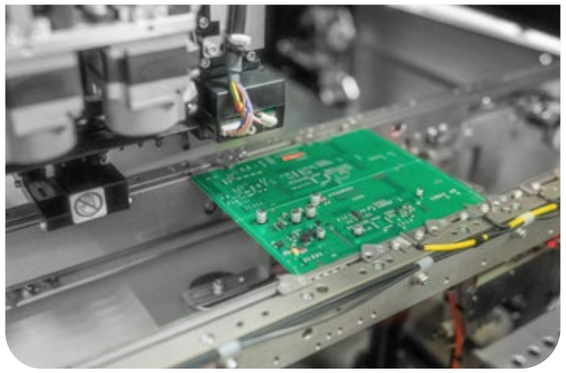

Własne rozwiązania sterowania
Elektroniczne układy sterowania i automatyki dedykowane do urządzeń Termet powstają w naszej wyspecjalizowanej spółce Tester.

Zautomatyzowane procesy i nowoczesne linie produkcyjne
Nowoczesny park maszynowy pozwala na optymalizację procesów produkcyjnych i zwiększenie jego wydajności. Gwarantuje również uporządkowaną gospodarkę materiałową. Wypracowana na przestrzeni lat zegarmistrzowska precyzja zapewnia wysoką jakość wykonania oraz długotrwałą i bezawaryjną pracę naszych urządzeń.

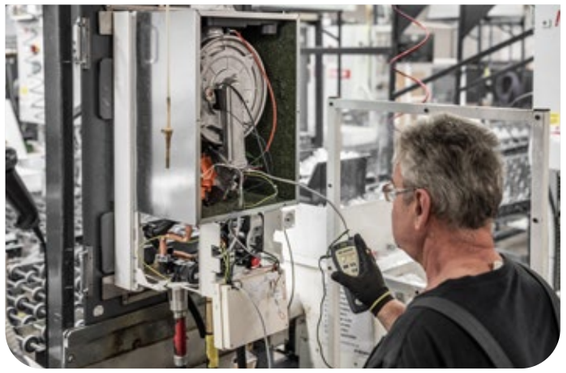

Gwarancja jakości i bezpieczeństwa
W celu zapewnienia bezpieczeństwa użytkowania naszych produktów, każde urządzenie schodzące z linii produkcyjnej przechodzi pełną kontrolę jakości. Siedmioletnia gwarancja na kotły kondensacyjne wynika z naszej polityki jakości dającej nam pewność, że do klientów trafiają bezpieczne i długowieczne urządzenia.

ZARZĄDZANIE JAKOŚCIĄ ISO 9001:2015 www.dekra-seal.com DEKRA Certification DEKRA certyfikat

ZARZĄDZANIE ŚRODOWISKOWE ISO 14001:2015 www.dekra-seal.com DEKRA Certification DEKRA certyfikat

Po pierwsze jakość i bezpieczeństwo

Jakość i bezpieczeństwo użytkowania produktów zapewnia stosowanie w zakładzie produkcyjnym zintegrowanego systemu zarządzania jakością, zgodnego z międzynarodową normą ISO.

Liczne nagrody branżowe i konsumenckie są dowodem na uznanie produktów Termet za lidera jakości i solidności.

POLSKA DOBRA MARKA 2021 · DOBRA MARKA · GOLD MEDAL 2020 · LIDER INSTALACJI 2020 · Diamenty Miesięcznika Forbes 2020 · Eko Symbol 2021 · GAZELE BIZNESU 2020

Siła doświadczenia

Jednym z największych atutów Termet jest unikalne know-how w produkcji gazowych urządzeń grzewczych, które wspólnie z naszymi doświadczonymi fachowcami budujemy na przestrzeni kilkudziesiąciu lat.

Stanowisko testowania gotowego produktu.

Liczą się kwalifikacje

Inwestujemy w know-how i kompetencje pracowników, bo to oni stoją za każdym produktem Termet. Poprzez regularne szkolenia dbamy o najwyższe kwalifikacje autoryzowanych instalatorów i serwisantów oraz kompetencje handlowców w punktach dystrybucji.

Wykwalifikowana kadra inżynierów
Posiadamy własne biuro projektowe oraz wyspecjalizowaną kadrę konstruktorów i technologów, którzy nie tylko kreują nowe urządzenia ale również dbają o ich stały rozwój, podążając za najnowszymi trendami rynkowymi.

Obsługa klienta na najwyższym poziomie
Nasi specjaliści ds. systemów grzewczych dbają o profesjonalną obsługę klienta w zakresie doradztwa produktowego, zapewniając optymalne dopasowanie urządzenia do indywidualnych potrzeb użytkownika.

Profesjonalne wsparcie serwisowe
Kształcimy instalatorów i serwisantów, dzielimy się wiedzą o dostępnych technologiach, podnosząc kompetencje współpracujących z nami profesjonalistów.

Nowoczesne centrum szkoleniowe
Zaplecze szkoleniowe Termet w Świebodzicach to jeden z najnowocześniejszych i najlepiej wyposażonych obiektów w Polsce. Wszystkie urządzenia znajdujące się na sali, podłączone są do działającej instalacji grzewczej, co pozwala na przeprowadzenie również szkoleń praktycznych.

Stawiamy na praktykę
Specjalistyczne stanowiska szkoleniowe umożliwiają uczestnikom aktywny udział w zajęciach poprzez symulację wydarzeń, które mogą mieć miejsce podczas montażu lub też serwisowania urządzeń.

01.
Pompy ciepła do c.o. i c.w.u.

Termet Heat Platinum

- nowoczesna rewersyjna pompa ciepła typu monoblok – umożliwia ogrzewanie i chłodzenie pomieszczeń
- montaż na zewnątrz budynku
- wysokowydajna sprężarka inwerterowa z technologią EVI (bezpośredni wtrysk pary do sprężarki)
- dzięki EVI pompa odpowiednia również do ogrzewania grzejnikowego
- trwała sprężarka marki Panasonic
- zawór rozprężny elektroniczny
- ekologiczny czynnik chłodniczy R32
- wymiennik płytowy ze stali nierdzewnej
- niezwykle oszczędna pompa ciepła w klasie A+++ (A7/W35)
- obudowa wykonana z blachy odpornej na warunki atmosferyczne
- cicha praca urządzenia
- łatwe sterowanie pracą pompy ciepła przy pomocy regulatora HPmulti – regulator wyposażony w dotykowy, kolorowy wyświetlacz
- możliwość sterowania i monitorowania parametrów pracy pompy ciepła przez Internet przy pomocy modułu ecoNET300
- regulator HPmulti oraz moduł ecoNET300 w zestawie z pompą ciepła

A+++

dla (A7/W35)

PRODUKTY ZGODNE Z PROGRAMEM CZYSTE POWIETRZE

STEROWANIE ZDALNE / REMOTE WEB CONTROL

MONOBLOK R32 / MONOBLOCK R32

DZIAŁA Z FOTOWOLTAIKĄ / PV READY

GRZANIE/ CHŁODZENIE / HEATING/ COOLING

SPRĘŻARKA INWERTEROWA / INVERTER COMPRESSOR

WYMIARY

OPIS WYMIARÓW:

	A	B	C
8 kW	819 mm	968 mm	431 mm
13 kW	970 mm	1100 mm	431 mm

	D	E	F
18 kW	1378 mm	1050 mm	407 mm
23 kW	1378 mm	1050 mm	407 mm

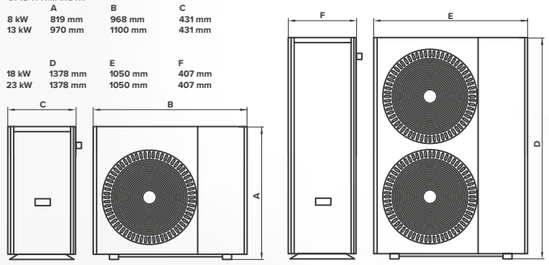

PARAMETRY TECHNICZNE	8 EVI/DC	13 EVI/DC	18 EVI/DC	23 EVI/DC
klasa sezonowej efektywności energetycznej ogrzewania pomieszczeń dla [A7/W35]	**A+++**	**A+++**	**A+++**	**A+++**
Zakres mocy grzewczej [A7/W35*]	1,57-8,40 kW	4,40-13,00 kW	5,9-18,2 kW	7,5-23,0 kW
Zakres COP [A7/W35]	4,49-4,91	4,30-4,90	4,43-4,92	4,40-4,90
Zakres mocy chłodniczej	0,99-6,22 kW	2,80-8,20 kW	3,81-11,53 kW	4,73-14,6 kW
Zakres mocy grzewczej na cele c.w.u.	1,28-6,81 kW	3,52-10,50 kW	4,80-14,72 kW	6,1-18,5 kW
Temperatura otoczenia podczas pracy	-30~43°C	-30~43°C	-30~43°C	-30~43°C
Stopień IP	IPX4	IPX4	IPX4	IPX4
Zasilanie	230 V/1 faza/50-60 Hz	380 V/3 fazy/50-60 Hz	380 V/3 fazy/50-60 Hz	380 V/3 fazy/50-60 Hz
Wysokość x szerokość x głębokość	819x968x431 mm	970x1100x431 mm	1378x1050x407 mm	1378x1050x407 mm
Waga	92 kg	110 kg	170 kg	180 kg
Poziom mocy akustycznej	≤53 dB	≤55 dB	≤57 dB	≤58 dB
Czynnik chłodniczy	R32 (GWP 675)	R32 (GWP 675)	R32 (GWP 675)	R32 (GWP 675)
Ilość czynnika chłodniczego w instalacji	1,3 kg	1,6 kg	2,7 kg	2,7 kg

*A- temperatura powietrza; W-temperatura wody na wyjściu z pompy ciepła
Pompa ciepła zawiera fluorowane gazy cieplarniane objęte protokołem z Kioto. Obieg czynnika chłodniczego jest hermetycznie zamknięty.

termet

POMPY CIEPŁA

Numer katalogowy	Nazwa produktu	Wymiary	Moc	
TPP 9906 00 00 00/PL	TERMET HEAT PLATINUM 8 EVI/DC	819x968x431 mm	8 kW	**dostępne w sprzedaży w III kwartale 2022**
TPP 9907 00 00 00/PL	TERMET HEAT PLATINUM 13 EVI/DC	970x1100x431 mm	13 kW	
TPP 9908 00 00 00/PL	TERMET HEAT PLATINUM 18 EVI/DC	1378x1050x407 mm	18 kW	
TPP 9909 00 00 00/PL	TERMET HEAT PLATINUM 23 EVI/DC	1378x1050x407 mm	23 kW	

WYPOSAŻENIE DO POMP CIEPŁA TERMET HEAT PLATINUM

Nazwa produktu	Opis
Regulator HPmulti	Łatwe sterowanie pracą pompy ciepła przy pomocy regulatora HPmulti: • dotykowy, kolorowy wyświetlacz • sterowanie pracą 3 obiegów grzewczych (1 obieg bezpośredni, 2 obiegi z mieszaczem) • sterowanie pracą obiegu ciepłej wody użytkowej • tworzenie harmonogramów czasowych • czytelne i łatwe w obsłudze menu • współpraca z dodatkowymi urządzeniami np. termostatem pokojowym,
Moduł internetowy ecoNET300	Możliwość sterowania i monitorowania parametrów pracy pompy ciepła przez Internet poprzez stronę www.econet24.com lub przez aplikację (Adroid i iOS): • ecoNET.apk, • ecoNET.app

Termet Heat Gold

- nowoczesna pompa ciepła typu monoblok
- montaż na zewnątrz budynku
- wysokowydajna sprężarka inwerterowa
- trwała sprężarka Mitsubishi
- zawór rozprężny elektroniczny
- ekologiczny czynnik chłodniczy R32
- niezwykle oszczędna pompa ciepła w klasie A+++ (A7/W35)
- obudowa wykonana z blachy odpornej na warunki atmosferyczne
- cicha praca urządzenia
- łatwe sterowanie pracą pompy ciepła przy pomocy regulatora HPmulti – regulator wyposażony w dotykowy, kolorowy wyświetlacz
- możliwość sterowania i monitorowania parametrów pracy pompy ciepła przez Internet przy pomocy modułu ecoNET300
- regulator HPmulti oraz moduł ecoNET300 w zestawie z pompą ciepła możliwość sterowania rekuperatorem z pozycji regulatora (funkcja dostępna od 3 kwartału 2022)

A+++

dla (A7/W35)

PRODUKTY ZGODNE Z PROGRAMEM CZYSTE POWIETRZE

STEROWANIE ZDALNE / REMOTE WEB CONTROL

MONOBLOK R32 / MONOBLOCK R32

DZIAŁA Z FOTOWOLTAIKĄ / PV READY

GRZANIE/ CHŁODZENIE / HEATING/ COOLING

SPRĘŻARKA INWERTEROWA / INVERTER COMPRESSOR

WYMIARY

OPIS WYMIARÓW:

	A	B	C
9 kW	712 mm	1120 mm	480 mm

	D	E	F
12 kW	1230 mm	1120 mm	480 mm
15 kW	1230 mm	1120 mm	480 mm
18 kW	1230 mm	1120 mm	480 mm

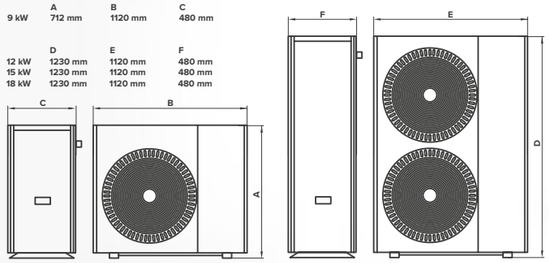

PARAMETRY TECHNICZNE	9	12	15	18
klasa sezonowej efektywności energetycznej ogrzewania pomieszczeń dla [A7/W35]	A+++	A+++	A+++	A+++
Moc grzewcza [A7/W35*]	9.06 kW	12.04 kW	15.06 kW	18.09 kW
COP [A7/W35]	4,40	4,42	4,41	4,44
Zasilanie	230V/50Hz	230V/50Hz	380V/50Hz	380V/50Hz
Wysokość x szerokość x głębokość	712x1120x480 mm	1230x1120x480 mm	1230x1120x480 mm	1230x1120x480 mm
Waga	80 kg	110 kg	117 kg	128 kg
Poziom mocy akustycznej	64 dB	65 dB	66 dB	69 dB
Czynnik chłodniczy	R32 (GWP 675)	R32 (GWP 675)	R32 (GWP 675)	R32 (GWP 675)
Ilość czynnika chłodniczego w instalacji	1,2 kg	1,9 kg	2,3 kg	2,3 kg

*A- temperatura powietrza; W-temperatura wody na wyjściu z pompy ciepła
Pompa ciepła zawiera fluorowane gazy cieplarniane objęte protokołem z Kioto. Obieg czynnika chłodniczego jest hermetycznie zamknięty.

termet®

POMPY CIEPŁA

Numer katalogowy	Nazwa produktu	Wymiary	Moc	
TPP 9900 00 00 00/PL	TERMET HEAT GOLD 9 DC	712x1120x480 mm	9 kW	**dostępne w sprzedaży w III kwartale 2022**
TPP 9901 00 00 00/PL	TERMET HEAT GOLD 12 DC	1230x1120x480 mm	12 kW	
TPP 9902 00 00 00/PL	TERMET HEAT GOLD 15 DC	1230x1120x480 mm	15 kW	
TPP 9903 00 00 00/PL	TERMET HEAT GOLD 18 DC	1230x1120x480 mm	18 kW	

Wyposażenie do pompy ciepła TERMET HEAT GOLD

Nazwa produktu	Opis
Regulator HPmulti	Łatwe sterowanie pracą pompy ciepła przy pomocy regulatora HPmulti: • dotykowy, kolorowy wyświetlacz • sterowanie pracą 3 obiegów grzewczych (1 obieg bezpośredni, 2 obiegi z mieszaczem) • sterowanie pracą obiegu ciepłej wody użytkowej • tworzenie harmonogramów czasowych • czytelne i łatwe w obsłudze menu • współpraca z dodatkowymi urządzeniami np. termostatem pokojowym,
Moduł internetowy ecoNET300	Możliwość sterowania i monitorowania parametrów pracy pompy ciepła przez Internet poprzez stronę www.econet24.com lub przez aplikację (Adroid i iOS): • ecoNET.apk, • ecoNET.app

Termet Air Premium

- **5 lat gwarancji zgodnie z warunkami gwarancji**
- oszczędna pompa w klasie energetycznej A++ (A7/W35)
- kompaktowa jednostka zewnętrzna - monoblock
- możliwość podłączenia odpowiedniego bufora c.o. i/lub zbiornika do ciepłej wody użytkowej
- czynnik roboczy R410A
- minimalna temperatura powietrza - 20 °C
- wentylator o specjalnie wyprofilowanych łopatkach zmniejszających generowany hałas (tzw. efekt SOWY)
- obudowa wykonana z blachy aluminiowej, pomalowanej proszkowo, odpornej na warunki atmosferyczne
- cicha praca ze względu na dodatkowe wyciszenie
- dotykowy regulator COMPIT z kolorowym wyświetlaczem w zestawie z pompą ciepła
- sprężarka typu Scroll
- elektroniczny zawór rozprężny

A++ dla (A7/W35)

5 LAT GWARANCJI – YEAR WARRANTY

PRODUKTY ZGODNE Z PROGRAMEM CZYSTE POWIETRZE

EKO PRODUKT – ECO PRODUCT

MONOBLOK R410A – MONOBLOCK R410A

WYMIARY

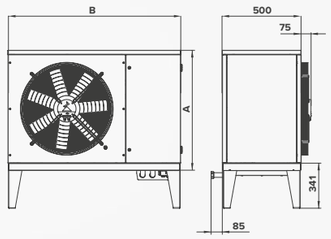

OPIS WYMIARÓW:

	A	B
8 kW	950 mm	1250 mm
10 kW	950 mm	1250 mm
13 kW	950 mm	1250 mm
16 kW	1110 mm	1470 mm
20 kW	1110 mm	1470 mm
25 kW	1600 mm	1520 mm

PARAMETRY TECHNICZNE	8	10	13	16	20	25
klasa sezonowej efektywności energetycznej ogrzewania pomieszczeń dla [A7/W35]	A++	A++	A++	A++	A++	A++
Moc grzewcza [A7/W35*]	8,72 kW	9,30 kW	12,0 kW	14,60 kW	18,20 kW	25,01 kW
COP [A7/W35]	5,05	4,51	5,01	4,68	4,54	5,15
SCOP [A7/W35]	3,82	3,83	3,77	3,83	3,82	3,82
Moc grzewcza [A2/W35]	7,21 kW	8,21 kW	10,70 kW	13,40 kW	16,66 kW	20,63 kW
COP [A2/W35]	3,26	3,28	3,17	3,30	3,28	3,49
Króćce przyłączeniowe (cale)	1"					5/4"
Przepływ powietrza po stronie pierwotnej (m^3/h)	3500		4500	5500	7000	8000
Zasilanie	400 V/3/50 Hz					
Wysokość x szerokość x głębokość	950x1250x500 mm			1110x1470x500 mm		1600x1520x500 mm
Waga	120 kg	120 kg	130 kg	140 kg	150 kg	170 kg
Poziom ciśnienia akustycznego[1]	34 dB	36 dB	39 dB	40 dB	42 dB	47 dB
Poziom mocy akustycznej[2]	54 dB	54 dB	58 dB	61 dB	65 dB	69 dB
Czynnik chłodniczy	R 410A (GWP 2088)	R 410A (GWP 2088)	R 410A (GWP 2088)	R 410A (GWP 2088)	R 410A (GWP 2088)	R 410A (GWP 2088)
Ilość czynnika chłodniczego w instalacji	1,8 kg	2,0 kg	2,5 kg	2,8 kg	3,0 kg	3,5 kg

*A- temperatura powietrza; W-temperatura wody na wyjściu z pompy ciepła
[1] poziom ciśnienia akustycznego z 5 metrów, [2] zgodnie z EN 12102
Pompa ciepła zawiera fluorowane gazy cieplarniane objęte protokołem z Kioto. Obieg czynnika chłodniczego jest hermetycznie zamknięty.

POMPY CIEPŁA

Numer katalogowy	Nazwa produktu	Wymiary	Moc
TPP 9889 00 00 00/P	TERMET AIR 8 PREMIUM	950x1250x500 mm	8,4 kW
TPP 9890 00 00 00/P	TERMET AIR 10 PREMIUM	950x1250x500 mm	10,3 kW
TPP 9891 00 00 00/P	TERMET AIR 13 PREMIUM	950x1250x500 mm	13,7 kW
TPP 9892 00 00 00/P	TERMET AIR 16 PREMIUM	1110x1470x500 mm	16,9 kW
TPP 9893 00 00 00/P	TERMET AIR 20 PREMIUM	1110x1470x500 mm	19,9 kW
TPP 9894 00 00 00/P	TERMET AIR 25 PREMIUM*	1600x1520x500mm	25,1 kW

* termin realizacji zamówienia do ustalenia z działem sprzedaży

WYPOSAŻENIE DODATKOWE DO POMP CIEPŁA TERMET AIR PREMIUM**

Nazwa produktu	Opis
Soft Start	układ łagodnego rozruchu – nie obciążający instalacji elektrycznej podczas rozruchu
Aktywne Chłodzenie	umożliwia zastosowanie pompy ciepła do chłodzenia pomieszczeń

** przed zakupem pompy ciepła, należy podać na zamówieniu informację o ewentualnym wyposażeniu dodatkowym oraz do ceny katalogowej pompy ciepła dodać cenę podaną przy danym wyposażeniu

AKCESORIA DO POMP CIEPŁA TERMET AIR PREMIUM

Numer katalogowy	Nazwa produktu
T 9294 00 00 00	Moduł BB - moduł mieszacza temp. dla c.o. z funkcją sterowania cyrkulacją c.w.u.
T 9295 00 00 00	Panel Nano One - cyfrowy moduł sterujący z funkcją termostatu pokojowego
T 9296 00 00 00	Moduł SOLATO - zdalny dostęp przez Internet – moduł LAN konwerter
T 9203 01 00 00	Grzałka elektryczna - przeznaczona do montażu w instalacji c.o. lub w zbiorniku c.w.u. przeznaczonym do pompy ciepła (3,0 kW)
T 9203 02 00 00	Grzałka elektryczna - przeznaczona do montażu w instalacji c.o. lub w zbiorniku c.w.u. przeznaczonym do pompy ciepła (4,5 kW)
T 9203 03 00 00	Grzałka elektryczna - przeznaczona do montażu w instalacji c.o. lub w zbiorniku c.w.u. przeznaczonym do pompy ciepła (6,0 kW)
T 9203 04 00 00	Grzałka elektryczna - przeznaczona do montażu w instalacji c.o. (7,5 kW)
T 9203 05 00 00	Grzałka elektryczna - przeznaczona do montażu w instalacji c.o. (9,0 kW)

ZBIORNIKI DO POMP CIEPŁA TERMET AIR PREMIUM

Numer katalogowy	Nazwa produktu
T 9300 00 00 00	TERMET 2w1 (c.w.u. + c.o.) - Innowacyjne połączenie bufora c.o. oraz wężownicy spiralnej c.w.u. w jednym urządzeniu. Bufor pozwala na magazynowanie i wymianę energii cieplnej, a wężownica spiralna o dużej powierzchni grzewczej gwarantuje szybkie ogrzewanie wody użytkowej.
T 9301 00 00 00	TERMET SPIRO - Zbiornik o pojemności 300l z karbowaną wężownicą wykonaną ze stali szlachetnej zapewniającą dużą wydajność c.w.u..
T 9302 00 00 00	TERMET MAXI - Emaliowany zbiornik o pojemności 300l posiada wężownicę spiralną o dużej powierzchni grzewczej, która gwarantuje szybkie ogrzewanie wody użytkowej.

termet

02.
Gazowe wiszące kotły kondensacyjne

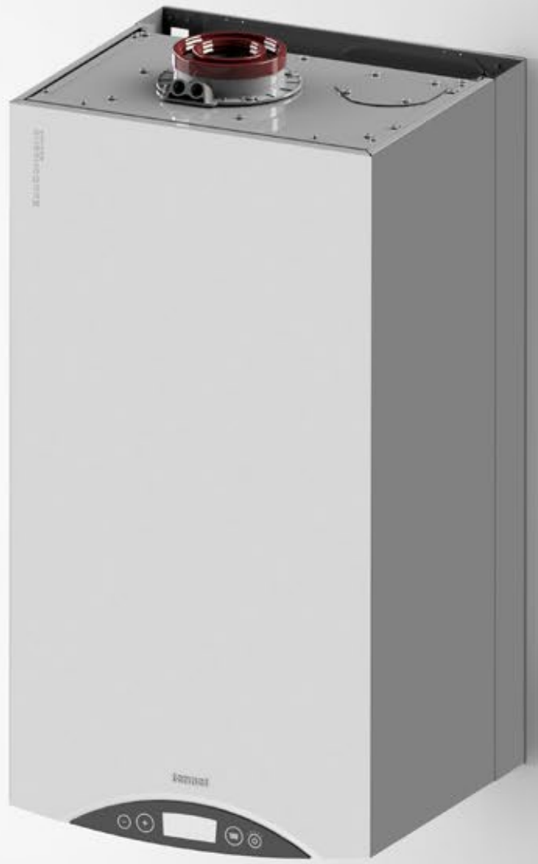

Ecocondens Slim

- **7 lat gwarancji zgodnie z warunkami gwaran**cji
- kompaktowe wymiary - jeden z najmniejszych kotłów kondensacyjnych na rynku
- wbudowany adapter koncentryczny z króćcami pomiarowymi Ø60/Ø100
- możliwość sterowania ogrzewaniem za pomocą Internetu przy zastosowaniu odpowiednich regulatorów (strona 76)
- możliwość podłączenia regulatora temperatury pomieszczeń z komunikacją Open-Therm
- nowoczesny wymiennik ciepła o wysokiej sprawności – wymiennik w postaci pojedynczej wężownicy wykonanej ze stali nierdzewnej
- najnowszej generacji palnik zapewniający szeroki zakres modulacji (13%-100%)
- naczynie wzbiorcze umieszczone z boku kotła
- komfort akustyczny (zaledwie 48 dB)
- wysokoefektywna pompa obiegowa (EEI≤0,23) z automatycznym odpowietrznikiem
- modulowany wentylator sterowany elektronicznie
- **najwyższa klasa NOx (klasa 6)**
- kompletny system zabezpieczeń
- atrakcyjny, nowoczesny wygląd
- nowoczesny panel sterowania z wyświetlaczem LCD pozwalający na intuicyjną obsługę oraz umożliwiający szybką kontrolę parametrów pracy kotła
- współpraca kotłów jednofunkcyjnych z zasobnikami c.w.u. (kompletna oferta zasobników na stronie 68-69)
- czujnik NTC temp. wody w zasobniku c.w.u. oraz zawór trójdrogowy na wyposażeniu kotła (dot. kotłów jednofunkcyjnych)
- możliwość zoptymalizowanego zarządzania pracą kotła dzięki współpracy z regulatorem temperatury pomieszczeń

WYMIARY

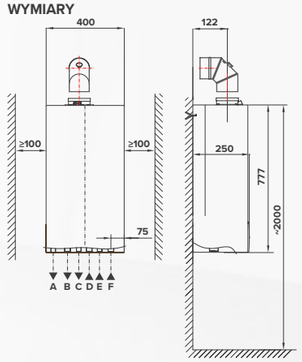

OPIS PRZYŁĄCZY:

A.		ODPŁYW KONDENSATU
B.	**G3/4"**	ZASILANIE INSTALACJI C.O.
C.	**G1/2"**	C.W.U. (KOTŁY DWUFUNKCYJNE)
	G3/4"	ZASILANIE ZASOBNIKA (KOTŁY JEDNOFUNKCYJNE)
D.	**G3/4"**	GAZ
E.	**G1/2"**	Z.W.U. (KOTŁY DWUFUNKCYJNE)
	G3/4"	POWRÓT Z ZASOBNIKA (KOTŁY JEDNOFUNKCYJNE)
F.	**G3/4"**	POWRÓT Z INSTALACJI C.O.

PARAMETRY TECHNICZNE		JEDNOFUNKCYJNE 20	DWUFUNKCYJNE 20/25
Obieg c.o.	Klasa sezonowej efektywności ogrzewania pomieszczeń	**A**	**A**
	Moc grzewcza	20 kW	20 kW
	Sezonowa efektywność energetyczna ogrzewania pomieszczeń ηs	93 %	93 %
	Roczne zużycie energii (Q_{HE})	39,82 GJ	39,82 GJ
	Moc cieplna (przy temp. 50/30°C)	3,0-22,0 kW	3,0-22,0 kW
	Sprawność użyteczna kotła dla częściowego obciążenia kotła i temp. wody powrotnej 30°C	~108 %	~108 %
	Maksymalne ciśnienie wody	3 bar	3 bar
	Pojemność naczynia wzbiorczego	8 dm^3	8 dm^3
Obieg c.w.u.	Klasa efektywności energetycznej podgrzewania wody	-	**A**
	Deklarowany profil obciążenia	-	L
	Efektywność energetyczna podgrzewania wody ηwh	-	80 %
	Moc cieplna (przy temp. 80/60°C)	-	2,7-25,0 kW
	Przepływ c.w.u. dla Δt=30°C	-	12,0 dm^3/min
	Roczne zużycie paliwa (AFC)	-	12 GJ
	Poziom mocy akustycznej	48 dB	48 dB
	Emisja tlenków azotu NO_x	**21 mg/kWh**	**21 mg/kWh**
	Podłączenie do przewodu kominowego	Koncentryczne Ø80/Ø125 mm, Ø60/Ø100 mm lub dwa pojedyncze Ø80 mm	
	Rodzaj i napięcie prądu elektrycznego	~230 V	
	Wysokość x szerokość x głębokość	777 x 400 x 250 mm	
	Waga	33,0 kg	32,0 kg

termet

GAZOWE WISZĄCE KOTŁY KONDENSACYJNE JEDNOFUNKCYJNE

Numer katalogowy	Nazwa produktu	Wymiary	Moc*	Rodzaj gazu**
WKJ 6011 00 00 00	ECOCONDENS SLIM-20	777x400x250	3,0-22,0 kW	2E-G20 (ziemny GZ-50)

* Moc cieplna przy temp. 50/30°C,
** Dostosowania na poszczególne rodzaje gazu [2 Lw-G27 (ziemny GZ-41,5), 3P-G31 (gaz skroplony)] dokonuje bezpłatnie Autoryzowany Serwis Firmowy podczas uruchomienia zerowego. W przypadku zmiany na inny rodzaj gazu w trakcie użytkowania urządzenia usługa jest płatna.

GAZOWE WISZĄCE KOTŁY KONDENSACYJNE DWUFUNKCYJNE

Numer katalogowy	Nazwa produktu	Wymiary	Moc*	Rodzaj gazu**
WKD 6041 00 00 00	ECOCONDENS SLIM-20	777x400x250	3,0-22,0 kW	2E-G20 (ziemny GZ-50)

* Moc cieplna przy temp. 50/30°C,
** Dostosowania na poszczególne rodzaje gazu [2 Lw-G27 (ziemny GZ-41,5), 3P-G31 (gaz skroplony)] dokonuje bezpłatnie Autoryzowany Serwis Firmowy podczas uruchomienia zerowego. W przypadku zmiany na inny rodzaj gazu w trakcie użytkowania urządzenia usługa jest płatna.

REGULATORY POKOJOWE*

Numer katalogowy	Nazwa produktu	Komunikacja
T 9449 13 00 00	TERMET ST-294 V1	przewodowa/On-Off
T 9449 11 00 00	TERMET ST-292 V3	przewodowa/On-Off
T 9449 10 00 00	TERMET ST-292 V2	bezprzewodowa/On-Off
WKZ 0624 00 00 00	CR 11011	przewodowa/Open-Therm
T 9612 00 00 00	TERMET ST-2801	przewodowa/Open-Therm
T 9615 00 00 00	TERMET ST-2801 WI-FI	przewodowa/Open-Therm

* kompletna oferta regulatorów na stronach 76-79

WYPOSAŻENIE DODATKOWE DO KOTŁÓW KONDENSACYJNYCH ECOCONDENS SLIM

Numer katalogowy	Nazwa produktu	Rodzaj układu
T 9000 04 02 46	Kolektor podłączeniowy rozdzielczy Ø60/100 mm na 2x Ø80mm	Niezależny
T 9000 04 02 48	Złączka kotła Ø80/Ø125 z króćcami pomiarowymi	Koncentryczny

WYPOSAŻENIE DODATKOWE DO KOTŁÓW KONDENSACYJNYCH ECOCONDENS SLIM

Numer katalogowy	Nazwa produktu
WKC 0567 00 00 00	Czujnik temperatury zewnętrznej - zamiennie z WKC 0566 00 00 00
T 9832 00 00 00	Moduł wielostrefowy SIM WP 2Z typ 1LTE.1HT.YP z zaworem mieszającym elektrycznym.* Kompaktowe rozwiązanie umożliwiające podłączenie dwóch lub trzech obiegów grzewczych: strefy niskotemperaturowej, strefy wysokotemperaturowej lub opcjonalnie kolejnej strefy wysoko- lub niskotemperaturowej za pośrednictwem zestawu przyłączeniowego
T 9833 00 00 00	Moduł wielostrefowy SIM WP 2Z typ 2LTE.1HT.YP z dwoma zaworami mieszającymi elektrycznymi.* Kompaktowe rozwiązanie umożliwiające podłączenie dwóch lub trzech obiegów grzewczych: dwóch stref niskotemperaturowych oraz opcjonalnie kolejnej strefy nisko- lub wysokotemperaturowej za pośrednictwem zestawu przyłączeniowego
T 9831 00 00 00	Moduł wielostrefowy SIM WP 2Z typ 1LTT.1HT.YP z zaworem mieszającym termostatycznym.* Kompaktowe rozwiązanie umożliwiające podłączenie dwóch lub trzech obiegów grzewczych: strefy niskotemperaturowej, strefy wysokotemperaturowej lub opcjonalnie kolejnej strefy wysoko- lub niskotemperaturowej za pośrednictwem zestawu przyłączeniowego
Z 9824 01 00 00	Sterownik obiegów grzewczych MLC 16 do rozbudowy indywidualnych obiegów grzewczych. Sterowanie pompami i zaworem mieszającym obiegów grzewczych, współpraca z regulatorami temperatury - TERMET ST-292 V2 i V3
T 9000 13 00 00	Zespół podłączeniowy kotła dwufunkcyjnego z zaworami kątowymi (filtry siatkowe znajdują się na zaworze gazowym, powrocie c.o. i zimnej wodzie użytkowej)
T 9000 14 00 00	Zespół podłączeniowy kotła jednofunkcyjnego z zaworami kątowymi (filtry siatkowe znajdują się na zaworze gazowym, powrocie c.o. i powrocie z zasobnika)
T 9425 00 00 00	Osłona dolna do kotła ECOCONDENS SLIM wymiary osłony: szer. 400 mm; wys. 150 mm, gł. 215 mm

* Wszystkie zestawy przyłączeniowe do modułów wielostrefowych SIM WP 2Z znajdują się na stronie 82-83

Ecocondens Gold Plus

- **7 lat gwarancji zgodnie z warunkami gwarancji**
- wbudowany adapter koncentryczny z króćcami pomiarowymi Ø60/Ø100
- możliwość zarządzania temperaturą w pomieszczeniu za pomocą smartfona przy zastosowaniu pakietu do Systemu Termet Comfort (str. 69)
- możliwość podłączenia regulatora temperatury pomieszczeń z sygnałem 0-10V
- możliwość podłączenia regulatora temperatury pomieszczeń z komunikacją Open-Therm
- najnowszej generacji wymiennik ciepła ze stali nierdzewnej z drzwiami wykonanymi z aluminium
- nowoczesny palnik BLUEJET zapewniający szeroki zakres modulacji, dzięki czemu kotły idealnie sprawdzają się również przy ogrzewaniu małych powierzchni
- komfort akustyczny (zaledwie 48 dB)
- wysokoefektywna pompa obiegowa (EEI≤0,23) z automatycznym odpowietrznikiem
- modulowany wentylator sterowany elektronicznie
- **najwyższa klasa NOx (klasa 6)**
- kompletny system zabezpieczeń
- nowoczesny panel sterowania
- współpraca kotłów jednofunkcyjnych z zasobnikami c.w.u. (kompletna oferta zasobników na stronie 68-69)
- czujnik NTC temp. wody w zasobniku c.w.u. oraz zawór trójdrogowy na wyposażeniu kotła (dot. kotłów jednofunkcyjnych)
- możliwość zoptymalizowanego zarządzania pracą kotła dzięki współpracy z regulatorem temperatury pomieszczeń

WYMIARY

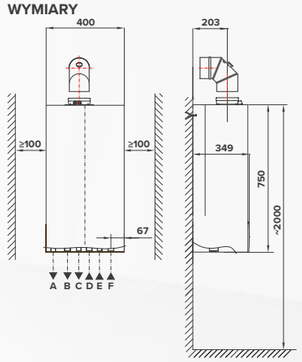

OPIS PRZYŁĄCZY:

A.		ODPŁYW KONDENSATU
B.	**G3/4"**	ZASILANIE INSTALACJI C.O.
C.	**G1/2"**	C.W.U. (KOTŁY DWUFUNKCYJNE)
	G3/4"	ZASILANIE ZASOBNIKA (KOTŁY JEDNOFUNKCYJNE)
D.	**G3/4"**	GAZ
E.	**G1/2"**	Z.W.U. (KOTŁY DWUFUNKCYJNE)
	G3/4"	POWRÓT Z ZASOBNIKA (KOTŁY JEDNOFUNKCYJNE)
F.	**G3/4"**	POWRÓT Z INSTALACJI C.O.

PARAMETRY TECHNICZNE		JEDNOFUNKCYJNE 20	JEDNOFUNKCYJNE 25	JEDNOFUNKCYJNE 32	DWUFUNKCYJNE 20/20	DWUFUNKCYJNE 25	DWUFUNKCYJNE 32/35
Obieg c.o.	Klasa sezonowej efektywności ogrzewania pomieszczeń	**A**	**A**	**A**	**A**	**A**	**A**
	Moc grzewcza	19 kW	24 kW	31 kW	19 kW	24 kW	31 kW
	Sezonowa efektywność energetyczna ogrzewania pomieszczeń ηs	94 %	94 %	94 %	94 %	94 %	94 %
	Roczne zużycie energii (Q_{HE})	37,58 GJ	48,49 GJ	61,93 GJ	37,58 GJ	48,49 GJ	61,93 GJ
	Moc cieplna (przy temp. 50/30°C)	3,4-21,0 kW	3,0-27,0 kW	4,5-34,6 kW	3,4-21,0 kW	3,0-27,0 kW	4,5-34,6 kW
	Sprawność użyteczna kotła dla częściowego obciążenia kotła i temp. wody powrotnej 30°C	~108 %	~108 %	~108 %	~108 %	~108 %	~108 %
	Maksymalne ciśnienie wody	3 bar	3 bar	3 bar	3 bar	3 bar	3 bar
	Pojemność naczynia wzbiorczego	6 dm^3	6 dm^3	6 dm^3	6 dm^3	6 dm^3	6 dm^3
Obieg c.w.u.	Klasa efektywności energetycznej podgrzewania wody	-	-	-	**A**	**A**	**A**
	Deklarowany profil obciążenia	-	-	-	L	L	XL
	Efektywność energetyczna podgrzewania wody ηwh	-	-	-	82 %	81 %	84 %
	Moc cieplna (przy temp. 80/60°C)	-	-	-	3,0-19,1 kW	2,8-26,6 kW	4,1-35,3 kW
	Przepływ c.w.u. dla Δt=30°C	-	-	-	9,0 dm^3/min	13,0 dm^3/min	17,0 dm^3/min
	Roczne zużycie paliwa (AFC)	-	-	-	12 GJ	12 GJ	18 GJ
	Poziom mocy akustycznej	46 dB	48 dB	48 dB	46 dB	48 dB	48 dB
	Emisja tlenków azotu NO_x	**40 mg/kWh**	**43 mg/kWh**	**45 mg/kWh**	**40 mg/kWh**	**43 mg/kWh**	**45 mg/kWh**
	Podłączenie do przewodu kominowego	Koncentryczne Ø80/Ø125 mm, Ø60/Ø100 mm lub dwa pojedyncze Ø80 mm					
	Rodzaj i napięcie prądu elektrycznego	~230 V					
	Wysokość x szerokość x głębokość	750 x 400 x 349 mm					
	Waga	34,0 kg	33,0 kg	36,0 kg	34,0 kg	33,0 kg	36,0 kg

termet

GAZOWE WISZĄCE KOTŁY KONDENSACYJNE JEDNOFUNKCYJNE

Numer katalogowy	Nazwa produktu	Wymiary	Moc*	Rodzaj gazu**
WKJ 4601 00 00 00/PL2	ECOCONDENS GOLD PLUS-20	750x400x349 mm	3,4-21,0 kW	2E-G20 (ziemny GZ-50)
WKJ 4621 00 00 00	ECOCONDENS GOLD PLUS-25	750x400x349 mm	3,0-27,0 kW	2E-G20 (ziemny GZ-50)
WKJ 4641 00 00 00/PL2	ECOCONDENS GOLD PLUS-32	750x400x349 mm	4,5-34,6 kW	2E-G20 (ziemny GZ-50)

* Moc cieplna przy temp. 50/30°C,
** Dostosowania na poszczególne rodzaje gazu [2 Lw-G27 (ziemny GZ-41,5), 2 Ls-G2.350 (ziemny GZ-35), 3P-G31 (gaz skroplony)] dokonuje bezpłatnie Autoryzowany Serwis Firmowy podczas uruchomienia zerowego. W przypadku zmiany na inny rodzaj gazu w trakcie użytkowania urządzenia usługa jest płatna.

GAZOWE WISZĄCE KOTŁY KONDENSACYJNE DWUFUNKCYJNE

Numer katalogowy	Nazwa produktu	Wymiary	Moc*	Rodzaj gazu**
WKD 4591 00 00 00/PL2	ECOCONDENS GOLD PLUS-20/20	750x400x349 mm	3,4-21,0 kW	2E-G20 (ziemny GZ-50)
WKD 4611 00 00 00	ECOCONDENS GOLD PLUS-25	750x400x349 mm	3,0-27,0 kW	2E-G20 (ziemny GZ-50)
WKD 4631 00 00 00/PL2	ECOCONDENS GOLD PLUS-32/35	750x400x349 mm	4,5-34,6 kW	2E-G20 (ziemny GZ-50)

* Moc cieplna przy temp. 50/30°C,
** Dostosowania na poszczególne rodzaje gazu [2 Lw-G27 (ziemny GZ-41,5), 2 Ls-G2.350 (ziemny GZ-35), 3P-G31 (gaz skroplony)] dokonuje bezpłatnie Autoryzowany Serwis Firmowy podczas uruchomienia zerowego. W przypadku zmiany na inny rodzaj gazu w trakcie użytkowania urządzenia usługa jest płatna.

REGULATORY POKOJOWE*

Numer katalogowy	Nazwa produktu	Komunikacja
T 9449 13 00 00	TERMET ST-294 V1	przewodowa/On-Off
T 9449 11 00 00	TERMET ST-292 V3	przewodowa/On-Off
T 9449 10 00 00	TERMET ST-292 V2	bezprzewodowa/On-Off
WKZ 0624 00 00 00	CR 11011	przewodowa/Open-Therm
T 9612 00 00 00	TERMET ST-2801	przewodowa/Open-Therm
T 9615 00 00 00	TERMET ST-2801 WI-FI	przewodowa/Open-Therm
T 9660 00 00 00	Pakiet podstawowy do Systemu TERMET COMFORT	bezprzewodowa/LIN

* kompletna oferta regulatorów na stronach 76-79

WYPOSAŻENIE DODATKOWE DO KOTŁÓW KONDENSACYJNYCH ECOCONDENS GOLD PLUS

Numer katalogowy	Nazwa produktu	Rodzaj układu
T 9000 04 02 46	Kolektor podłączeniowy rozdzielczy Ø60/100 mm na 2x Ø80mm	Niezależny
T 9000 04 02 98	Zestaw adapterów dla systemu niezależnego 2 x Ø80	Niezależny
T 9000 04 02 48	Złączka kotła Ø80/Ø125 z króćcami pomiarowymi	Koncentryczny

WYPOSAŻENIE DODATKOWE DO KOTŁÓW KONDENSACYJNYCH ECOCONDENS GOLD PLUS

Numer katalogowy	Nazwa produktu
WKC 0567 00 00 00	Czujnik temperatury zewnętrznej - zamiennie z WKC 0566 00 00 00
T 9832 00 00 00	Moduł wielostrefowy SIM WP 2Z typ 1LTE.1HT.YP z zaworem mieszającym elektrycznym.* Kompaktowe rozwiązanie umożliwiające podłączenie dwóch lub trzech obiegów grzewczych: strefy niskotemperaturowej, strefy wysokotemperaturowej lub opcjonalnie kolejnej strefy wysoko- lub niskotemperaturowej za pośrednictwem zestawu przyłączeniowego
T 9833 00 00 00	Moduł wielostrefowy SIM WP 2Z typ 2LTE.1HT.YP z dwoma zaworami mieszającymi elektrycznymi.* Kompaktowe rozwiązanie umożliwiające podłączenie dwóch lub trzech obiegów grzewczych: dwóch stref niskotemperaturowych oraz opcjonalnie kolejnej strefy nisko- lub wysokotemperaturowej za pośrednictwem zestawu przyłączeniowego
T 9831 00 00 00	Moduł wielostrefowy SIM WP 2Z typ 1LTT.1HT.YP z zaworem mieszającym termostatycznym.* Kompaktowe rozwiązanie umożliwiające podłączenie dwóch lub trzech obiegów grzewczych: strefy niskotemperaturowej, strefy wysokotemperaturowej lub opcjonalnie kolejnej strefy wysoko- lub niskotemperaturowej za pośrednictwem zestawu przyłączeniowego
Z 9824 01 00 00	Sterownik obiegów grzewczych MLC 16 do rozbudowy indywidualnych obiegów grzewczych. Sterowanie pompami i zaworem mieszającym obiegów grzewczych, współpraca z regulatorami temperatury - TERMET ST-292 V2 i V3
WKZ 4232 00 00 00	Listwa przyłączeniowa do kotłów jednofunkcyjnych
WKZ 2204 00 00 00	Listwa przyłączeniowa do kotłów dwufunkcyjnych
WKZ 4230 00 00 00	Listwa przyłączeniowa do kotłów jednofunkcyjnych z zaworami kątowymi (filtry siatkowe umieszczone na powrocie z zasobnika i c.o.)
WKZ 2200 00 00 00	Listwa przyłączeniowa do kotłów dwufunkcyjnych z zaworami kątowymi (filtry siatkowe umieszczone na powrocie c.o. i zimnej wodzie użytkowej)
T 9000 13 00 00	Zespół podłączeniowy kotła dwufunkcyjnego z zaworami kątowymi (filtry siatkowe znajdują się na zaworze gazowym, powrocie c.o. i zimnej wodzie użytkowej)
T 9000 14 00 00	Zespół podłączeniowy kotła jednofunkcyjnego z zaworami kątowymi (filtry siatkowe znajdują się na zaworze gazowym, powrocie c.o. i powrocie z zasobnika)
T 9423 00 00 00	Osłona dolna do kotła ECOCONDENS GOLD PLUS wymiary osłony: szer. 400 mm; wys. 150 mm, gł. 210 mm

* Wszystkie zestawy przyłączeniowe do modułów wielostrefowych SIM WP 2Z znajdują się na stronie 82-83

Ecocondens Nex

- **7 lat gwarancji zgodnie z warunkami gwarancji**
- wbudowany adapter koncentryczny z króćcami pomiarowymi Ø60/Ø100
- możliwość zarządzania temperaturą w pomieszczeniu za pomocą smartfona przy zastosowaniu pakietu do Systemu Termet Comfort (str. 69)
- nowoczesny wymiennik ciepła ze stali nierdzewnej charakteryzujący się wysoką odpornością na korozję i zakamienienie
- najnowszej generacji palnik CERAMAT z włókna ceramicznego wyróżniający się niezwykle szerokim zakresem modulacji pozwalający na optymalizację procesu spalania i oszczędność gazu
- dodatkowy system wygłuszenia kotła oparty na nowoczesnych materiałach dźwiękochłonnych
- bardzo cicha praca kotła – zaledwie 37 dB (dot. kotłów 24, 28, 24/30 kW)
- naczynie wzbiorcze o pojemności 8 litrów
- wysoki komfort ciepłej wody dzięki zwiększonej mocy wymiennika na potrzeby ogrzewania c.w.u. (dot. wersji dwufunkcyjnej)
- wysokoefektywna pompa obiegowa (EEI≤0,23) z automatycznym odpowietrznikiem
- modulowany wentylator sterowany elektronicznie
- **najwyższa klasa NOx (klasa 6)**
- kompletny system zabezpieczeń
- nowoczesny i łatwy w obsłudze 7 przyciskowy panel sterowania z wyświetlaczem LED
- współpraca kotłów jednofunkcyjnych z zasobnikami c.w.u. (kompletna oferta zasobników na stronie 68-69)
- czujnik NTC temp. wody w zasobniku c.w.u. oraz zawór trójdrogowy na wyposażeniu kotła (dot. kotłów jednofunkcyjnych)

WYMIARY

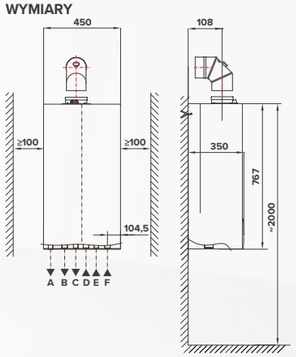

OPIS PRZYŁĄCZY:

A. ODPŁYW KONDENSATU
B. G3/4" ZASILANIE INSTALACJI C.O.
C. G1/2" C.W.U. (KOTŁY DWUFUNKCYJNE)
G3/4" ZASILANIE ZASOBNIKA (KOTŁY JEDNOFUNKCYJNE)
D. G3/4" GAZ
E. G1/2" Z.W.U. (KOTŁY DWUFUNKCYJNE)
G3/4" POWRÓT Z ZASOBNIKA (KOTŁY JEDNOFUNKCYJNE)
F. G3/4" POWRÓT Z INSTALACJI C.O.

		JEDNOFUNKCYJNE			DWUFUNKCYJNE	
PARAMETRY TECHNICZNE		**24**	**28**	**32**	**24/30**	**28/35**
Obieg c.o.	Klasa sezonowej efektywności ogrzewania pomieszczeń	**A**	**A**	**A**	**A**	**A**
	Moc grzewcza	24 kW	28 kW	32 kW	24 kW	28 kW
	Sezonowa efektywność energetyczna ogrzewania pomieszczeń ηs	96 %	94 %	95 %	96 %	94 %
	Roczne zużycie energii (Q_{HE})	46,70 GJ	55,30 GJ	62,80 GJ	46,70 GJ	55,30 GJ
	Moc cieplna (przy temp. 50/30°C)	3,5-26,5 kW	3,9-31,1 kW	3,9-35,3 kW	3,5-26,5 kW	3,9-31,1 kW
	Sprawność użyteczna kotła dla częściowego obciążenia kotła i temp. wody powrotnej 30°C	~108 %	~108 %	~108 %	~108 %	~108 %
	Maksymalne ciśnienie wody	3 bar	3 bar	3 bar	3 bar	3 bar
	Pojemność naczynia wzbiorczego	8 dm^3	8 dm^3	8 dm^3	8 dm^3	8 dm^3
Obieg c.w.u.	Klasa efektywności energetycznej podgrzewania wody	-	-	-	**A**	**A**
	Deklarowany profil obciążenia	-	-	-	L	XL
	Efektywność energetyczna podgrzewania wody ηwh	-	-	-	82 %	84 %
	Moc cieplna (przy temp. 80/60°C)	-	-	-	3,1-29,9 kW	3,5-35,2 kW
	Przepływ c.w.u. dla Δt=30°C	-	-	-	14,0 dm^3/min	17,0 dm^3/min
	Roczne zużycie paliwa (AFC)	-	-	-	12 GJ	18 GJ
	Poziom mocy akustycznej	37 dB	37 dB	46 dB	37 dB	48 dB
	Emisja tlenków azotu NO_x	**47 mg/kWh**	**40 mg/kWh**	**44 mg/kWh**	**47 mg/kWh**	**40 mg/kWh**
	Podłączenie do przewodu kominowego	Koncentryczne Ø80/Ø125 mm, Ø60/Ø100 mm lub dwa pojedyncze Ø80 mm				
	Rodzaj i napięcie prądu elektrycznego	~230 V				
	Wysokość x szerokość x głębokość	767 x 450 x 350 mm				
	Waga	52,0 kg	54,0 kg	55,0 kg	52,5 kg	55,0 kg

GAZOWE WISZĄCE KOTŁY KONDENSACYJNE JEDNOFUNKCYJNE

Numer katalogowy	Nazwa produktu	Wymiary	Moc*	Rodzaj gazu**
WKJ 5621 00 00 00/PL	ECOCONDENS NEX-24	767x450x350	3,5-26,5 kW	2E-G20 (ziemny GZ-50)
WKJ 5631 00 00 00/PL	ECOCONDENS NEX-28	767x450x350	3,9-31,1 kW	2E-G20 (ziemny GZ-50)
WKJ 5641 00 00 00/PL	ECOCONDENS NEX-32	767x450x350	3,9-35,3 kW	2E-G20 (ziemny GZ-50)

* Moc cieplna przy temp. 50/30°C,
** Dostosowania na poszczególne rodzaje gazu [2 Lw-G27 (ziemny GZ-41,5), 2 Ls-G2.350 (ziemny GZ-35), 3P-G31 (gaz skroplony)] dokonuje bezpłatnie Autoryzowany Serwis Firmowy podczas uruchomienia zerowego. W przypadku zmiany na inny rodzaj gazu w trakcie użytkowania urządzenia usługa jest płatna.

GAZOWE WISZĄCE KOTŁY KONDENSACYJNE DWUFUNKCYJNE

Numer katalogowy	Nazwa produktu	Wymiary	Moc*	Rodzaj gazu**
WKD 5601 00 00 00/PL	ECOCONDENS NEX-24/30	767x450x350	3,5-26,5 kW	2E-G20 (ziemny GZ-50)
WKD 5611 00 00 00/PL	ECOCONDENS NEX-28/35	767x450x350	3,9-31,1 kW	2E-G20 (ziemny GZ-50)

* Moc cieplna przy temp. 50/30°C,
** Dostosowania na poszczególne rodzaje gazu [2 Lw-G27 (ziemny GZ-41,5), 2 Ls-G2.350 (ziemny GZ-35), 3P-G31 (gaz skroplony)] dokonuje bezpłatnie Autoryzowany Serwis Firmowy podczas uruchomienia zerowego. W przypadku zmiany na inny rodzaj gazu w trakcie użytkowania urządzenia usługa jest płatna.

REGULATORY POKOJOWE*

Numer katalogowy	Nazwa produktu	Komunikacja
T 9449 13 00 00	TERMET ST-294 V1	przewodowa/On-Off
T 9449 11 00 00	TERMET ST-292 V3	przewodowa/On-Off
T 9449 10 00 00	TERMET ST-292 V2	bezprzewodowa/On-Off
WKZ 0624 00 00 00	CR 11011	przewodowa/Open-Therm
T 9612 00 00 00	TERMET ST-2801	przewodowa/Open-Therm
T 9615 00 00 00	TERMET ST-2801 WI-FI	przewodowa/Open-Therm
T 9660 00 00 00	Pakiet podstawowy do Systemu TERMET COMFORT	bezprzewodowa/LIN

* kompletna oferta regulatorów na stronach 76-79

WYPOSAŻENIE DODATKOWE DO KOTŁÓW KONDENSACYJNYCH ECOCONDENS NEX

Numer katalogowy	Nazwa produktu	Rodzaj układu
T 9000 04 02 46	Kolektor podłączeniowy rozdzielczy Ø60/100 mm na 2x Ø80mm	Niezależny
T 9000 04 02 48	Złączka kotła Ø80/Ø125 z króćcami pomiarowymi	Koncentryczny

WYPOSAŻENIE DODATKOWE DO KOTŁÓW KONDENSACYJNYCH ECOCONDENS NEX

Numer katalogowy	Nazwa produktu
WKC 0567 00 00 00	Czujnik temperatury zewnętrznej - zamiennie z WKC 0566 00 00 00
T 9832 00 00 00	Moduł wielostrefowy SIM WP 2Z typ 1LTE.1HT.YP z zaworem mieszającym elektrycznym.* Kompaktowe rozwiązanie umożliwiające podłączenie dwóch lub trzech obiegów grzewczych: strefy niskotemperaturowej, strefy wysokotemperaturowej lub opcjonalnie kolejnej strefy wysoko- lub niskotemperaturowej za pośrednictwem zestawu przyłączeniowego
T 9833 00 00 00	Moduł wielostrefowy SIM WP 2Z typ 2LTE.1HT.YP z dwoma zaworami mieszającymi elektrycznymi.* Kompaktowe rozwiązanie umożliwiające podłączenie dwóch lub trzech obiegów grzewczych: dwóch stref niskotemperaturowych oraz opcjonalnie kolejnej strefy nisko- lub wysokotemperaturowej za pośrednictwem zestawu przyłączeniowego
T 9831 00 00 00	Moduł wielostrefowy SIM WP 2Z typ 1LTT.1HT.YP z zaworem mieszającym termostatycznym.* Kompaktowe rozwiązanie umożliwiające podłączenie dwóch lub trzech obiegów grzewczych: strefy niskotemperaturowej, strefy wysokotemperaturowej lub opcjonalnie kolejnej strefy wysoko- lub niskotemperaturowej za pośrednictwem zestawu przyłączeniowego
Z 9824 01 00 00	Sterownik obiegów grzewczych MLC 16 do rozbudowy indywidualnych obiegów grzewczych. Sterowanie pompami i zaworem mieszającym obiegów grzewczych, współpraca z regulatorami temperatury - TERMET ST-292 V2 i V3
T 9000 13 00 00	Zespół podłączeniowy kotła dwufunkcyjnego z zaworami kątowymi (filtry siatkowe znajdują się na zaworze gazowym, powrocie c.o. i zimnej wodzie użytkowej)
T 9000 14 00 00	Zespół podłączeniowy kotła jednofunkcyjnego z zaworami kątowymi (filtry siatkowe znajdują się na zaworze gazowym, powrocie c.o. i powrocie z zasobnika)

* Wszystkie zestawy przyłączeniowe do modułów wielostrefowych SIM WP 2Z znajdują się na stronie 82-83

Fundusze Europejskie Inteligentny Rozwój
Unia Europejska Europejski Fundusz Rozwoju Regionalnego
Opracowanie konstrukcji innowacyjnych kotłów kondensacyjnych z szerokim zakresem modulacji, jego elementów składowych oraz prace rozwojowe nad systemem zdalnej komunikacji kotła z użytkownikiem

Ecocondens Silver

- **7 lat gwarancji zgodnie z warunkami gwarancji**
- wbudowany adapter koncentryczny z króćcami pomiarowymi Ø60/Ø100
- możliwość sterowania ogrzewaniem za pomocą Internetu przy zastosowaniu odpowiednich regulatorów ze stron 67
- dodatkowa izolacja dźwiękochłonna zapewniająca wysoki komfort akustyczny
- system komunikacji EASY REMOTE – zdalne sterowanie wszystkimi parametrami kotła z pozycji regulatora pokojowego
- kompaktowy wymiennik o wysokiej sprawności - obudowa wykonana z aluminium
- wymiennik w postaci pojedynczej wężownicy wykonanej ze stali nierdzewnej - mniejsze ryzyko odkładania się kamienia i innych zanieczyszczeń co zwiększa żywotność urządzenia
- wysokoefektywna pompa obiegowa (EEI≤0,23) z automatycznym odpowietrznikiem
- łatwy w obsłudze panel sterowania
- szeroki zakres modulacji (już od 12% mocy maksymalnej)
- bardzo wysoki komfort c.w.u. przy Δt=30°C nawet do 19 l/min
- sterowany elektronicznie wentylator z płynną regulacją obrotów
- **najwyższa klasa NOx (klasa 6)**
- kompletny system zabezpieczeń
- współpraca kotłów jednofunkcyjnych z zasobnikami c.w.u. (kompletna oferta zasobników na stronie 68-69)
- czujnik NTC temp. wody w zasobniku c.w.u. oraz zawór trójdrogowy na wyposażeniu kotła (dot. kotłów jednofunkcyjnych)
- możliwość zoptymalizowanego zarządzania pracą kotła dzięki współpracy z regulatorem temperatury pomieszczeń

A

A

7 LAT GWARANCJI — YEAR WARRANTY

PRODUKTY ZGODNE Z PROGRAMEM CZYSTE POWIETRZE

STEROWANIE ZDALNE — REMOTE WEB CONTROL

OPEN THERM — STEROWANIE OPEN-THERM — OPEN-THERM CONTROL

INOX — WYMIENNIK CIEPŁA INOX — HEAT EXCHANGER

STEROWANIE POGODOWE — WEATHER CONTROL

WYMIARY

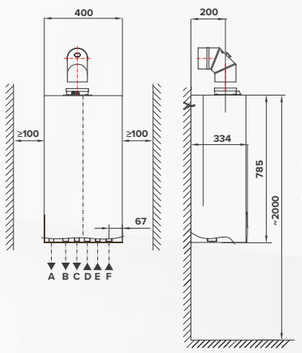

OPIS PRZYŁĄCZY:

A. ODPŁYW KONDENSATU
B. G3/4" ZASILANIE INSTALACJI C.O.
C. G1/2" C.W.U. (KOTŁY DWUFUNKCYJNE)
G3/4" ZASILANIE ZASOBNIKA (KOTŁY JEDNOFUNKCYJNE)
D. G3/4" GAZ
E. G1/2" Z.W.U. (KOTŁY DWUFUNKCYJNE)
G3/4" POWRÓT Z ZASOBNIKA (KOTŁY JEDNOFUNKCYJNE)
F. G3/4" POWRÓT Z INSTALACJI C.O.

PARAMETRY TECHNICZNE		JEDNOFUNKCYJNE 20	JEDNOFUNKCYJNE 25	JEDNOFUNKCYJNE 35	DWUFUNKCYJNE 20	DWUFUNKCYJNE 25	DWUFUNKCYJNE 35
Obieg c.o.	Klasa sezonowej efektywności ogrzewania pomieszczeń	**A**	**A**	**A**	**A**	**A**	**A**
	Moc grzewcza	20 kW	24 kW	35 kW	20 kW	24 kW	35 kW
	Sezonowa efektywność energetyczna ogrzewania pomieszczeń ηs	95 %	93 %	95 %	95 %	93 %	95 %
	Roczne zużycie energii (Q_{HE})	39,1 GJ	48,07 GJ	68,17 GJ	39,08 GJ	48,07 GJ	68,17 GJ
	Moc cieplna (przy temp. 50/30°C)	3,0-22,0 kW	4,3-26,5 kW	4,5-38,2 kW	3,0-22,0 kW	4,3-26,5 kW	4,5-38,2 kW
	Sprawność użyteczna kotła dla częściowego obciążenia kotła i temp. wody powrotnej 30°C	~108 %	~109 %	~109 %	~108 %	~109 %	~109 %
	Maksymalne ciśnienie wody	3 bar	3 bar	3 bar	3 bar	3 bar	3 bar
	Pojemność naczynia wzbiorczego	6 dm^3	6 dm^3	6 dm^3	6 dm^3	6 dm^3	6 dm^3
Obieg c.w.u.	Klasa efektywności energetycznej podgrzewania wody	-	-	-	**A**	**A**	**A**
	Deklarowany profil obciążenia	-	-	-	L	L	XL
	Efektywność energetyczna podgrzewania wody ηwh	-	-	-	80 %	80 %	83 %
	Moc cieplna (przy temp. 80/60°C)	-	-	-	2,7-25,0 kW	3,9-30,0 kW	4,1-40,0 kW
	Przepływ c.w.u. dla Δt=30°C	-	-	-	12,0 dm^3/min	14,0 dm^3/min	19,0 dm^3/min
	Roczne zużycie paliwa (AFC)	-	-	-	12 GJ	12 GJ	19 GJ
	Poziom mocy akustycznej	48 dB	48 dB	48 dB	48 dB	48 dB	48 dB
	Emisja tlenków azotu NO_x	**21 mg/kWh**	**24 mg/kWh**	**29 mg/kWh**	**21 mg/kWh**	**24 mg/kWh**	**29 mg/kWh**
	Podłączenie do przewodu kominowego	Koncentryczne Ø80/Ø125 mm, Ø60/Ø100 mm lub dwa pojedyncze Ø80 mm					
	Rodzaj i napięcie prądu elektrycznego	~230 V					
	Wysokość x szerokość x głębokość	785 x 400 x 334 mm					
	Waga	33,0 kg	34,0 kg	36,0 kg	33,0 kg	34,5 kg	38,0 kg

termet

GAZOWE WISZĄCE KOTŁY KONDENSACYJNE JEDNOFUNKCYJNE

Numer katalogowy	Nazwa produktu	Wymiary	Moc*	Rodzaj gazu**
WKJ 4401 00 00 00	ECOCONDENS SILVER-20	785x400x334 mm	3,0-22,0 kW	2E-G20 (ziemny GZ-50)
WKJ 4361 00 00 00	ECOCONDENS SILVER-25	785x400x334 mm	4,3-26,5 kW	2E-G20 (ziemny GZ-50)
WKJ 4441 00 00 00	ECOCONDENS SILVER-35	785x400x334 mm	4,5-38,2 kW	2E-G20 (ziemny GZ-50)

* Moc cieplna przy temp. 50/30°C,
** Dostosowania na poszczególne rodzaje gazu [2 Lw-G27 (ziemny GZ-41,5), 2 Ls-G2.350 (ziemny GZ-35), 3P-G31 (gaz skroplony)] dokonuje bezpłatnie Autoryzowany Serwis Firmowy podczas uruchomienia zerowego. W przypadku zmiany na inny rodzaj gazu w trakcie użytkowania urządzenia usługa jest płatna.

GAZOWE WISZĄCE KOTŁY KONDENSACYJNE DWUFUNKCYJNE

Numer katalogowy	Nazwa produktu	Wymiary	Moc*	Rodzaj gazu**
WKD 4391 00 00 00	ECOCONDENS SILVER-20	785x400x334 mm	3,0-22,0 kW	2E-G20 (ziemny GZ-50)
WKD 4351 00 00 00	ECOCONDENS SILVER-25	785x400x334 mm	4,3-26,5 kW	2E-G20 (ziemny GZ-50)
WKD 4431 00 00 00	ECOCONDENS SILVER-35	785x400x334 mm	4,5-38,2 kW	2E-G20 (ziemny GZ-50)

* Moc cieplna przy temp. 50/30°C,
** Dostosowania na poszczególne rodzaje gazu [2 Lw-G27 (ziemny GZ-41,5), 2 Ls-G2.350 (ziemny GZ-35), 3P-G31 (gaz skroplony)] dokonuje bezpłatnie Autoryzowany Serwis Firmowy podczas uruchomienia zerowego. W przypadku zmiany na inny rodzaj gazu w trakcie użytkowania urządzenia usługa jest płatna.

REGULATORY POKOJOWE*

Numer katalogowy	Nazwa produktu	Komunikacja
T 9449 13 00 00	TERMET ST-294 V1	przewodowa/On-Off
T 9449 11 00 00	TERMET ST-292 V3	przewodowa/On-Off
T 9449 10 00 00	TERMET ST-292 V2	bezprzewodowa/On-Off
T 9655 00 00 00/PL	EASY REMOTE	przewodowa/Open-Therm
T 9612 00 00 00	TERMET ST-2801	przewodowa/Open-Therm
T 9615 00 00 00	TERMET ST-2801 WI-FI	przewodowa/Open-Therm

* kompletna oferta regulatorów na stronach 76-79

WYPOSAŻENIE DODATKOWE DO KOTŁÓW KONDENSACYJNYCH ECOCONDENS SILVER

Numer katalogowy	Nazwa produktu	Rodzaj układu
T 9000 04 02 46	kolektor podłączeniowy rozdzielczy z Ø60/100 mm na 2x Ø80mm	Niezależny
T 9000 04 02 98	Zestaw adapterów dla systemu niezależnego 2 x Ø80	Niezależny
T 9000 04 02 48	Złączka kotła Ø80/Ø125 z króćcami pomiarowymi	Koncentryczny

WYPOSAŻENIE DODATKOWE DO KOTŁÓW KONDENSACYJNYCH ECOCONDENS SILVER

Numer katalogowy	Nazwa produktu
WKC 0567 00 00 00	Czujnik temperatury zewnętrznej - zamiennie z WKC 0566 00 00 00
T 9832 00 00 00	Moduł wielostrefowy SIM WP 2Z typ 1LTE.1HT.YP z zaworem mieszającym elektrycznym.* Kompaktowe rozwiązanie umożliwiające podłączenie dwóch lub trzech obiegów grzewczych: strefy niskotemperaturowej, strefy wysokotemperaturowej lub opcjonalnie kolejnej strefy wysoko- lub niskotemperaturowej za pośrednictwem zestawu przyłączeniowego
T 9833 00 00 00	Moduł wielostrefowy SIM WP 2Z typ 2LTE.1HT.YP z dwoma zaworami mieszającymi elektrycznymi.* Kompaktowe rozwiązanie umożliwiające podłączenie dwóch lub trzech obiegów grzewczych: dwóch stref niskotemperaturowych oraz opcjonalnie kolejnej strefy nisko- lub wysokotemperaturowej za pośrednictwem zestawu przyłączeniowego
T 9831 00 00 00	Moduł wielostrefowy SIM WP 2Z typ 1LTT.1HT.YP z zaworem mieszającym termostatycznym.* Kompaktowe rozwiązanie umożliwiające podłączenie dwóch lub trzech obiegów grzewczych: strefy niskotemperaturowej, strefy wysokotemperaturowej lub opcjonalnie kolejnej strefy wysoko- lub niskotemperaturowej za pośrednictwem zestawu przyłączeniowego
Z 9824 01 00 00	Sterownik obiegów grzewczych MLC 16 do rozbudowy indywidualnych obiegów grzewczych. Sterowanie pompami i zaworem mieszającym obiegów grzewczych, współpraca z regulatorami temperatury - TERMET ST-292 V2 i V3
WKZ 4232 00 00 00	Listwa przyłączeniowa do kotłów jednofunkcyjnych
WKZ 2204 00 00 00	Listwa przyłączeniowa do kotłow dwufunkcyjnych
WKZ 4230 00 00 00	Listwa przyłączeniowa do kotłow jednofunkcyjncyh z zaworami kątowymi (filtry siatkowe umieszczone na powrocie z zasobnika i c.o.)
WKZ 2200 00 00 00	Listwa przyłączeniowa do kotłow dwufunkcyjnych z zaworami kątowymi (filtry siatkowe umieszczone na powrocie c.o. i zimnej wodzie użytkowej)
T 9000 13 00 00	Zespoł podłączeniowy kotła dwufunkcyjnego z zaworami kątowymi (filtry siatkowe znajdują się na zaworze gazowym, powrocie c.o. i zimnej wodzie użytkowej)
T 9000 14 00 00	Zespoł podłączeniowy kotła jednofunkcyjnego z zaworami kątowymi (filtry siatkowe znajdują się na zaworze gazowym, powrocie c.o. i powrocie z zasobnika)
T 9424 00 00 00	Osłona dolna do kotła ECOCONDENS SILVER wymiary osłony: szer. 400 mm; wys. 150 mm, gł. 220 mm

* Wszystkie zestawy przyłączeniowe do modułów wielostrefowych SIM WP 2Z znajdują się na stronie 82-83

Ecocondens Crystal II Plus

- **7 lat gwarancji zgodnie z warunkami gwarancji**
- wbudowany adapter koncentryczny z króćcami pomiarowymi Ø60/Ø100
- możliwość pracy w układzie kaskady (max. do 5 kotłów),
- kompaktowe wymiary: wys. 777 mm, szer. 400 mm, gł. 285 mm
- naczynie wzbiorcze o pojemności 8 litrów umieszczone z boku kotła
- możliwość sterowania ogrzewaniem za pomocą Internetu przy zastosowaniu odpowiednich regulatorów ze stron 67
- system komunikacji Open-Therm – zdalne sterowanie parametrami kotła z pozycji regulatora pokojowego
- nowoczesny wymiennik ciepła o wysokiej sprawności – wymiennik w postaci pojedynczej wężownicy wykonanej ze stali nierdzewnej
- niezawodny palnik zapewniający szeroki zakres modulacji
- **niska emisja NOx (najwyższa klasa 6)**
- modulowany wentylator sterowany elektronicznie
- kompletny system zabezpieczeń
- nowoczesny panel sterowania z wyświetlaczem LCD i pełną autodiagnostyką
- wysokoefektywna pompa obiegowa (EEI≤0,23) z automatycznym odpowietrznikiem
- współpraca kotłów jednofunkcyjnych z zasobnikami c.w.u. (kompletna oferta zasobników na stronie 68-69)
- czujnik NTC temp. wody w zasobniku c.w.u. oraz zawór trójdrogowy na wyposażeniu kotła (dot. kotłów jednofunkcyjnych)
- możliwość zoptymalizowanego zarządzania pracą kotła dzięki współpracy z regulatorem temperatury pomieszczeń

A

A

7 LAT GWARANCJI / YEAR WARRANTY

PRODUKTY ZGODNE Z PROGRAMEM CZYSTE POWIETRZE

STEROWANIE ZDALNE / REMOTE WEB CONTROL

OPEN THERM — STEROWANIE OPEN-THERM / OPEN-THERM CONTROL

INOX — WYMIENNIK CIEPŁA INOX / HEAT EXCHANGER

STEROWANIE POGODOWE / WEATHER CONTROL

UKŁADY KASKADOWE / CASCADE SYSTEMS

WYMIARY

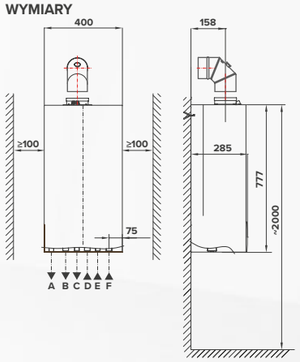

OPIS PRZYŁĄCZY:

A. ODPŁYW KONDENSATU
B. G3/4" ZASILANIE INSTALACJI C.O.
C. G1/2" C.W.U. (KOTŁY DWUFUNKCYJNE)
G3/4" ZASILANIE ZASOBNIKA (KOTŁY JEDNOFUNKCYJNE)
D. G3/4" GAZ
E. G1/2" Z.W.U. (KOTŁY DWUFUNKCYJNE)
G3/4" POWRÓT Z ZASOBNIKA (KOTŁY JEDNOFUNKCYJNE)
F. G3/4" POWRÓT Z INSTALACJI C.O.

PARAMETRY TECHNICZNE		JEDNOFUNKCYJNE 20	JEDNOFUNKCYJNE 25	JEDNOFUNKCYJNE 35	DWUFUNKCYJNE 20	DWUFUNKCYJNE 25	DWUFUNKCYJNE 35
Obieg c.o.	Klasa sezonowej efektywności ogrzewania pomieszczeń	**A**	**A**	**A**	**A**	**A**	**A**
	Moc grzewcza	20 kW	24 kW	35 kW	20 kW	24 kW	35 kW
	Sezonowa efektywność energetyczna ogrzewania pomieszczeń ηs	93 %	94 %	95 %	93 %	94 %	95 %
	Roczne zużycie energii (Q_{HE})	39,82 GJ	47,42 GJ	68,38 GJ	39,82 GJ	47,42 GJ	68,38 GJ
	Moc cieplna (przy temp. 50/30°C)	3,0-22,0 kW	4,3-26,5 kW	9,4-38,8 kW	3,0-22,0 kW	4,3-26,5 kW	9,4-38,8 kW
	Sprawność użyteczna kotła dla częściowego obciążenia kotła i temp. wody powrotnej 30°C	~108 %	~109 %	~109 %	~108 %	~109 %	~109 %
	Maksymalne ciśnienie wody	3 bar	3 bar	3 bar	3 bar	3 bar	3 bar
	Pojemność naczynia wzbiorczego	8 dm^3	8 dm^3	8 dm^3	8 dm^3	8 dm^3	8 dm^3
Obieg c.w.u.	Klasa efektywności energetycznej podgrzewania wody	-	-	-	**A**	**A**	**A**
	Deklarowany profil obciążenia	-	-	-	L	L	XL
	Efektywność energetyczna podgrzewania wody ηwh	-	-	-	80 %	79 %	83 %
	Moc cieplna (przy temp. 80/60°C)	-	-	-	2,7-25,0 kW	3,9-30,0 kW	8,4-40,2 kW
	Przepływ c.w.u. dla Δt=30°C	-	-	-	12,0 dm^3/min	14,0 dm^3/min	19,0 dm^3/min
	Roczne zużycie paliwa (AFC)	-	-	-	12 GJ	12 GJ	19 GJ
	Poziom mocy akustycznej	48 dB	48 dB	48 dB	48 dB	48 dB	48 dB
	Emisja tlenków azotu NO_x	**21 mg/kWh**	**24 mg/kWh**	**29 mg/kWh**	**21 mg/kWh**	**24 mg/kWh**	**29 mg/kWh**
	Podłączenie do przewodu kominowego	Koncentryczne Ø80/Ø125 mm, Ø60/Ø100 mm lub dwa pojedyncze Ø80 mm					
	Rodzaj i napięcie prądu elektrycznego	~230 V					
	Wysokość x szerokość x głębokość	777 x 400 x 285 mm					
	Waga	32,0 kg	34,0 kg	37 kg	33,0 kg	35,0 kg	40,0 kg

GAZOWE WISZĄCE KOTŁY KONDENSACYJNE JEDNOFUNKCYJNE

Numer katalogowy	Nazwa produktu	Wymiary	Moc*	Rodzaj gazu**
WKJ 4821 00 00 00	ECOCONDENS CRYSTAL II PLUS-20	777x400x285 mm	3,0-22,0 kW	2E-G20 (ziemny GZ-50)
WKJ 4841 00 00 00	ECOCONDENS CRYSTAL II PLUS-25	777x400x285 mm	4,3-26,5 kW	2E-G20 (ziemny GZ-50)
WKJ 4861 00 00 00	ECOCONDENS CRYSTAL II PLUS-35	777x400x285 mm	9,4-38,8 kW	2E-G20 (ziemny GZ-50)

* Moc cieplna przy temp. 50/30°C,
** Dostosowania na poszczególne rodzaje gazu [2 Lw-G27 (ziemny GZ-41,5), 3P-G31 (gaz skroplony)] dokonuje bezpłatnie Autoryzowany Serwis Firmowy podczas uruchomienia zerowego. W przypadku zmiany na inny rodzaj gazu w trakcie użytkowania urządzenia usługa jest płatna.

GAZOWE WISZĄCE KOTŁY KONDENSACYJNE DWUFUNKCYJNE

Numer katalogowy	Nazwa produktu	Wymiary	Moc*	Rodzaj gazu**
WKD 4811 00 00 00	ECOCONDENS CRYSTAL II PLUS-20	777x400x285 mm	3,0-22,0 kW	2E-G20 (ziemny GZ-50)
WKD 4831 00 00 00	ECOCONDENS CRYSTAL II PLUS-25	777x400x285 mm	4,3-26,5 kW	2E-G20 (ziemny GZ-50)
WKD 4851 00 00 00	ECOCONDENS CRYSTAL II PLUS-35	777x400x285 mm	9,4-38,8 kW	2E-G20 (ziemny GZ-50)

* Moc cieplna przy temp. 50/30°C,
** Dostosowania na poszczególne rodzaje gazu [2 Lw-G27 (ziemny GZ-41,5), 3P-G31 (gaz skroplony)] dokonuje bezpłatnie Autoryzowany Serwis Firmowy podczas uruchomienia zerowego. W przypadku zmiany na inny rodzaj gazu w trakcie użytkowania urządzenia usługa jest płatna.

REGULATORY POKOJOWE*

Numer katalogowy	Nazwa produktu	Komunikacja
T 9449 13 00 00	TERMET ST-294 V1	przewodowa/On-Off
T 9449 11 00 00	TERMET ST-292 V3	przewodowa/On-Off
T 9449 10 00 00	TERMET ST-292 V2	bezprzewodowa/On-Off
WKZ 0624 00 00 00	CR 11011	przewodowa/Open-Therm
T 9612 00 00 00	TERMET ST-2801	przewodowa/Open-Therm
T 9615 00 00 00	TERMET ST-2801 WI-FI	przewodowa/Open-Therm

* kompletna oferta regulatorów na stronach 76-79

WYPOSAŻENIE OBOWIĄZKOWE W PRZYPADKU ŁĄCZENIA KOTŁÓW ECOCONDENS II PLUS W SYSTEMY KASKADOWE

Numer katalogowy	Nazwa produktu
WKM 0623 00 00 00	Menadżer kaskady kotłów typ AX 1203SQ: sterowanie kaskadą od 2 do 4 kotłów, współpracuje z regulatorem CR11011, na wyposażeniu czujnik temperatury zewnętrznej, czujnik temperatury zasilania
WKZ 0624 00 00 00	Regulator CR 11011 (komunikacja Open-Therm) współpracujący bezpośrednio z menadżerem kaskady typ AX 1203SQ

WYPOSAŻENIE DODATKOWE DO KOTŁÓW KONDENSACYJNYCH ECOCONDENS CRYSTAL II PLUS

Numer katalogowy	Nazwa produktu	Rodzaj układu
T 9000 04 02 46	Kolektor podłączeniowy rozdzielczy Ø60/100 mm na 2x Ø80mm	Niezależny
T 9000 04 02 48	Złączka kotła Ø80/Ø125 z króćcami pomiarowymi	Koncentryczny

WYPOSAŻENIE DODATKOWE DO KOTŁÓW KONDENSACYJNYCH ECOCONDENS CRYSTAL II PLUS

Numer katalogowy	Nazwa produktu
WKC 0567 00 00 00	Czujnik temperatury zewnętrznej - zamiennie z WKC 0566 00 00 00
T 9832 00 00 00	Moduł wielostrefowy SIM WP 2Z typ 1LTE.1HT.YP z zaworem mieszającym elektrycznym.* Kompaktowe rozwiązanie umożliwiające podłączenie dwóch lub trzech obiegów grzewczych: strefy niskotemperaturowej, strefy wysokotemperaturowej lub opcjonalnie kolejnej strefy wysoko- lub niskotemperaturowej za pośrednictwem zestawu przyłączeniowego
T 9833 00 00 00	Moduł wielostrefowy SIM WP 2Z typ 2LTE.1HT.YP z dwoma zaworami mieszającymi elektrycznymi.* Kompaktowe rozwiązanie umożliwiające podłączenie dwóch lub trzech obiegów grzewczych: dwóch stref niskotemperaturowych oraz opcjonalnie kolejnej strefy nisko- lub wysokotemperaturowej za pośrednictwem zestawu przyłączeniowego
T 9831 00 00 00	Moduł wielostrefowy SIM WP 2Z typ 1LTT.1HT.YP z zaworem mieszającym termostatycznym.* Kompaktowe rozwiązanie umożliwiające podłączenie dwóch lub trzech obiegów grzewczych: strefy niskotemperaturowej, strefy wysokotemperaturowej lub opcjonalnie kolejnej strefy wysoko- lub niskotemperaturowej za pośrednictwem zestawu przyłączeniowego
Z 9824 01 00 00	Sterownik obiegów grzewczych MLC 16 do rozbudowy indywidualnych obiegów grzewczych. Sterowanie pompami i zaworem mieszającym obiegów grzewczych, współpraca z regulatorami temperatury - TERMET ST-292 V2 i V3
T 9000 13 00 00	Zespoł podłączeniowy kotła dwufunkcyjnego z zaworami kątowymi (filtry siatkowe znajdują się na zaworze gazowym, powrocie c.o. i zimnej wodzie użytkowej)
T 9000 14 00 00	Zespoł podłączeniowy kotła jednofunkcyjnego z zaworami kątowymi (filtry siatkowe znajdują się na zaworze gazowym, powrocie c.o. i powrocie z zasobnika)
T 9425 00 00 00	Osłona dolna do kotła ECOCONDENS CRYSTAL II PLUS wymiary osłony: szer. 400 mm; wys. 150 mm, gł. 215 mm

WYPOSAŻENIE DODATKOWE DO KOTŁOWNI*

Numer katalogowy	Nazwa produktu
T 9611 00 00 00	Sterownik głowny I-3 Plus - nowoczesny, wielofunkcyjny sterownik obiegow grzewczych • optymalna praca instalacji nawet w przypadku rozbudowanych kotłowni • duży, wygodny w obsłudze, kolorowy, dotykowy ekran, graficzne przedstawienie układu kotłowni • czytelne oraz intuicyjne „menu instalatora", duża dowolność w konfiguracji urządzeń
T 9611 01 00 00	Moduł rozszerzeniowy I-1m przeznaczony jest do obsługi zaworu mieszającego trój- lub czterodrożnego z możliwością podłączenia dodatkowej pompy zaworu. Poprawna praca modułu przy zastosowaniu sterownika głównego Termet I-3 Plus lub regulatora pokojowego z komunikacją RS.
T 9611 02 00 00	Moduł internetowy Wi-Fi RS to urządzenie pozwalające na zdalną kontrolę pracy układu przez Internet. Aplikacja eModul dostępna jest do pobrania w sklepie Google Play (Android) lub Apple Store (iOS)

* Szczegółowy opis dostępny na stronie 57

termet

03.
Gazowe kotły kondensacyjne z wbudowanym zasobnikiem

Integra Comfort

- **7 lat gwarancji zgodnie z warunkami gwarancji**
- możliwość zarządzania temperaturą w pomieszczeniu za pomocą smartfona przy zastosowaniu pakietu do Systemu Termet Comfort (strona 79); wygodna i łatwa w obsłudze darmowa aplikacja umożliwiająca wprowadzenie zmian i dostosowanie ustawień do aktualnych potrzeb użytkownika, możliwość zdalnego zarządzania pracą zasobnika c.w.u.
- możliwość podłączenia regulatora temperatury pomieszczeń z sygnałem 0-10V
- możliwość podłączenia regulatora temperatury pomieszczeń z komunikacją Open-Therm
- niezawodny w przygotowaniu ciepłej wody dzięki wbudowanemu wydajnemu zasobnikowi o pojemności 50 litrów
- płaszcz zasobnika oraz wężownica wykonane ze stali nierdzewnej INOX
- wysoka moc wężownicy zasobnika (aż 28 kW) zapewnia natychmiastowe podgrzanie w nim wody nawet przy dużych poborach wody
- nowoczesny wymiennik ciepła ze stali nierdzewnej
- nowoczesny palnik zapewniający niezwykle szeroki zakres modulacji (od 13% do 100%)
- wysokoefektywna pompa obiegowa (EEI≤0,23) z automatycznym odpowietrznikiem
- wysokowydajny wentylator o modulowanej prędkości obrotowej
- bardzo cicha praca urządzenia
- **najwyższa klasa NOx (klasa 6)**
- kompletny system zabezpieczeń
- funkcja antylegionella
- na wyposażeniu kotła naczynie kompensacyjne dla c.o. i c.w.u.
- możliwość podłączenia cyrkulacji
- wbudowany adapter koncentryczny z króćcami pomiarowymi Ø60/Ø100
- w ofercie dostępna na specjalne zmówienie wersja kotła Integra Comfort o mocy 16 kW – termin realizacji zamówienia do ustalenia z działem sprzedaży

WYMIARY

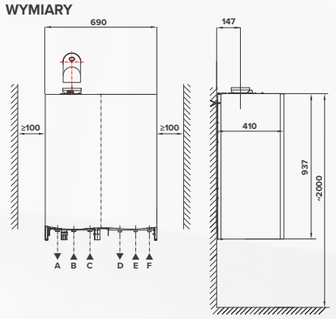

OPIS PRZYŁĄCZY:

A. **G3/4"** ZASILANIE INSTALACJI C.O
B. **G3/4"** GAZ
C. **G3/4"** POWRÓT INSTALACJI C.O.
D. **G1/2"** C.W.U.
E. **G1/2"** Z.W.U.
F. **G1/2"** CYRKULACJA

PARAMETRY TECHNICZNE		DWUFUNKCYJNE 20	DWUFUNKCYJNE 25
Obieg c.o.	Klasa sezonowej efektywności ogrzewania pomieszczeń	**A**	**A**
	Moc grzewcza	20 kW	25 kW
	Sezonowa efektywność energetyczna ogrzewania pomieszczeń ηs	96 **%**	95 **%**
	Roczne zużycie energii (Q_{HE})	35,2 GJ	42,1 GJ
	Moc cieplna (przy temp. 50/30°C)	3,6-22,6 kW	3,6-26,7 kW
	Sprawność użyteczna kotła dla częściowego obciążenia kotła i temp. wody powrotnej 30°C	~109 %	~109 %
	Maksymalne ciśnienie wody	3 bar	3 bar
	Pojemność naczynia wzbiorczego	8 dm^3	8 dm^3
Obieg c.w.u.	Klasa efektywności energetycznej podgrzewania wody	**A**	**A**
	Deklarowany profil obciążenia	XL	XL
	Efektywność energetyczna podgrzewania wody ηwh	87 %	87 %
	Moc cieplna (przy temp. 80/60°C)	3,3-25,6 kW	3,3-30,4 kW
	Przepływ c.w.u. dla Δt=30°C	12,2 dm^3/min	14,5 dm^3/min
	Moc wężownicy	28 kW	28 kW
	Pojemność zasobnika	50 dm^3	50 dm^3
	Pojemność naczynia wzbiorczego c.w.u.	3 dm^3	3 dm^3
	Max ciśnienie c.w.u.	6 bar	6 bar
	Roczne zużycie paliwa (AFC)	18 GJ	18 GJ
	Poziom mocy akustycznej	45 dB	49 dB
	Emisja tlenków azotu NO_x	**26 mg/kWh**	**32 mg/kWh**
	Podłączenie do przewodu kominowego	Koncentryczne Ø80/Ø125 mm, Ø60/Ø100 mm lub dwa pojedyncze Ø80 mm	
	Rodzaj i napięcie prądu elektrycznego	~230 V	
	Wysokość x szerokość x głębokość	937 x 690 x 410 mm	
	Waga	67,0 kg	67,0 kg

GAZOWE WISZĄCE KOTŁY KONDENSACYJNE z WBUDOWANYM ZASOBNIKIEM

Numer katalogowy	Nazwa produktu	Wymiary	Moc*	Rodzaj gazu**
WKD 6231 00 00 00/PL1	INTEGRA COMFORT 20	937X690X410 mm	3,6-22,6 kW	2E-G20 (ziemny GZ-50
WKD 6221 00 00 00/PL1	INTEGRA COMFORT 25	937x690x410 mm	3,6-26,7 kW	2E-G20 (ziemny GZ-50

* Moc cieplna przy temp. 50/30°C,
** Dostosowania na poszczególne rodzaje gazu [2 Lw-G27 (ziemny GZ-41,5), 2 Ls-G2.350 (ziemny GZ-35), 3P-G31 (gaz skroplony)] dokonuje bezpłatnie Autoryzowany Serwis Firmowy podczas uruchomienia zerowego. W przypadku zmiany na inny rodzaj gazu w trakcie użytkowania urządzenia usługa jest płatna.

REGULATORY POKOJOWE*

Numer katalogowy	Nazwa produktu	Komunikacja
T 9449 13 00 00	TERMET ST-294 V1	przewodowa/On-Off
T 9449 11 00 00	TERMET ST-292 V3	przewodowa/On-Off
T 9449 10 00 00	TERMET ST-292 V2	bezprzewodowa/On-Off
WKZ 0624 00 00 00	CR 11011	przewodowa/Open-Therm
T 9612 00 00 00	TERMET ST-2801	przewodowa/Open-Therm
T 9615 00 00 00	TERMET ST-2801 WI-FI	przewodowa/Open-Therm
T 9660 00 00 00	Pakiet podstawowy do Systemu TERMET COMFORT	bezprzewodowa/LIN

* kompletna oferta regulatorów na stronach 76-79

WYPOSAŻENIE DODATKOWE DO KOTŁÓW KONDENSACYJNYCH INTEGRA COMFORT

Numer katalogowy	Nazwa produktu	Rodzaj układu
T 9000 04 02 46	Kolektor podłączeniowy rozdzielczy Ø60/100 mm na 2x Ø80mm	Niezależny
T 9000 04 02 48	Złączka kotła Ø80/Ø125 z króćcami pomiarowymi	Koncentryczny

WYPOSAŻENIE DODATKOWE DO KOTŁÓW KONDENSACYJNYCH INTEGRA COMFORT

Numer katalogowy	Nazwa produktu
WKC 0567 00 00 00	Czujnik temperatury zewnętrznej - zamiennie z WKC 0566 00 00 00
T 9832 00 00 00	Moduł wielostrefowy SIM WP 2Z typ 1LTE.1HT.YP z zaworem mieszającym elektrycznym.* Kompaktowe rozwiązanie umożliwiające podłączenie dwóch lub trzech obiegów grzewczych: strefy niskotemperaturowej, strefy wysokotemperaturowej lub opcjonalnie kolejnej strefy wysoko- lub niskotemperaturowej za pośrednictwem zestawu przyłączeniowego
T 9833 00 00 00	Moduł wielostrefowy SIM WP 2Z typ 2LTE.1HT.YP z dwoma zaworami mieszającymi elektrycznymi.* Kompaktowe rozwiązanie umożliwiające podłączenie dwóch lub trzech obiegów grzewczych: dwóch stref niskotemperaturowych oraz opcjonalnie kolejnej strefy nisko- lub wysokotemperaturowej za pośrednictwem zestawu przyłączeniowego
T 9831 00 00 00	Moduł wielostrefowy SIM WP 2Z typ 1LTT.1HT.YP z zaworem mieszającym termostatycznym.* Kompaktowe rozwiązanie umożliwiające podłączenie dwóch lub trzech obiegów grzewczych: strefy niskotemperaturowej, strefy wysokotemperaturowej lub opcjonalnie kolejnej strefy wysoko- lub niskotemperaturowej za pośrednictwem zestawu przyłączeniowego
Z 9824 01 00 00	Sterownik obiegów grzewczych MLC 16 do rozbudowy indywidualnych obiegów grzewczych. Sterowanie pompami i zaworem mieszającym obiegów grzewczych, współpraca z regulatorami temperatury - TERMET ST-292 V2 i V3
WKZ 1960 60 00 00	Listwa przyłączeniowa do kotłów INTEGRA COMFORT z zaworami kątowymi (filtry siatkowe umieszczone na powrocie c.o. i zimnej wodzie użytkowej

* Wszystkie zestawy przyłączeniowe do modułów wielostrefowych SIM WP 2Z znajdują się na stronie 82-83

Ecocondens Solid Plus

- **7 lat gwarancji zgodnie z warunkami gwarancji**
- wbudowany adapter koncentryczny z króćcami pomiarowymi Ø60/Ø100
- możliwość zarządzania temperaturą w pomieszczeniu za pomocą smartfona przy zastosowaniu pakietu do Systemu Termet Comfort (strona 69); wygodna i łatwa w obsłudze darmowa aplikacja umożliwiająca wprowadzenie zmian i dostosowanie ustawień do aktualnych potrzeb użytkownika, możliwość zdalnego zarzadzania pracą zasobnika c.w.u.
- możliwość podłączenia regulatora temperatury pomieszczeń z sygnałem 0-10V
- możliwość podłączenia regulatora temperatury pomieszczeń z komunikacją Open-Therm
- niezawodny w przygotowaniu ciepłej wody dzięki wydajnemu zasobnikowi o pojemności 107 litrów
- płaszcz zasobnika oraz wężownica wykonane ze stali nierdzewnej INOX
- wysoka moc wężownicy zasobnika (aż 30 kW) zapewnia natychmiastowe podgrzanie w nim wody nawet przy dużych poborach wody
- dostęp do ciepłej wody bezzwłocznie po odkręceniu kranu
- nowoczesny wymiennik ciepła ze stali nierdzewnej
- nowoczesny palnik zapewniający niezwykle szeroki zakres modulacji (od 13% do 100%)
- wysokoefektywna pompa obiegowa (EEI≤0,23) z automatycznym odpowietrznikiem
- wysokowydajny wentylator o modulowanej prędkości obrotowej
- bardzo cicha praca urządzenia dzięki dodatkowej izolacji dźwiękochłonnej
- **najwyższa klasa NOx (klasa 6)**
- kompletny system zabezpieczeń
- funkcja antylegionella
- na wyposażeniu kotła naczynie kompensacyjne dla c.o. i c.w.u.
- możliwość podłączenia cyrkulacji
- możliwość zoptymalizowanego zarządzania pracą kotła dzięki współpracy z regulatorem temperatury pomieszczeń

WYMIARY

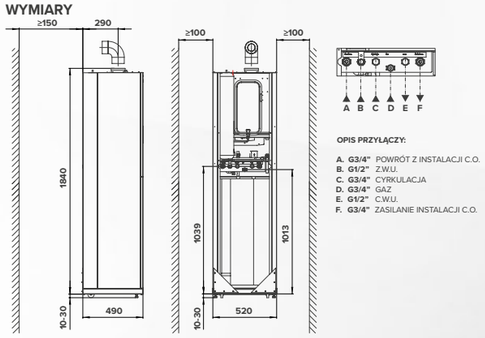

OPIS PRZYŁĄCZY:

- **A. G3/4"** POWRÓT Z INSTALACJI C.O.
- **B. G1/2"** Z.W.U.
- **C. G3/4"** CYRKULACJA
- **D. G3/4"** GAZ
- **E. G1/2"** C.W.U.
- **F. G3/4"** ZASILANIE INSTALACJI C.O.

DWUFUNKCYJNE

PARAMETRY TECHNICZNE		20	25	25
Obieg c.o.	Klasa sezonowej efektywności ogrzewania pomieszczeń	**A**	**A**	**A**
	Moc grzewcza	20 kW	24 kW	35 kW
	Sezonowa efektywność energetyczna ogrzewania pomieszczeń ηs	93 %	93 %	94 %
	Roczne zużycie energii (Q_{HE})	40,8 GJ	48,4 GJ	68,9 GJ
	Moc cieplna (przy temp. 50/30°C)	3,0-22,0 kW	4,3-26,5 kW	4,5-38,2 kW
	Sprawność użyteczna kotła dla częściowego obciążenia kotła i temp. wody powrotnej 30°C	~108 %	~109 %	~109 %
	Maksymalne ciśnienie wody	3 bar	3 bar	3 bar
	Pojemność naczynia wzbiorczego	8 dm^3	8 dm^3	8 dm^3
Obieg c.w.u.	Klasa efektywności energetycznej podgrzewania wody	**A**	**A**	**A**
	Deklarowany profil obciążenia	L	XL	XL
	Efektywność energetyczna podgrzewania wody ηwh	75 %	81 %	81 %
	Moc cieplna (przy temp. 80/60°C)	2,7-25,0 kW	3,9-30,0 kW	4,1-30,0 kW
	Przepływ c.w.u. dla Δt=30°C	12,4 dm^3/min	13,1 dm^3/min	13,1 dm^3/min
	Moc wężownicy	30 kW	30 kW	30 kW
	Pojemność zasobnika	107 dm^3	107 dm^3	107 dm^3
	Pojemność naczynia wzbiorczego c.w.u.	8 dm^3	8 dm^3	8 dm^3
	Max ciśnienie c.w.u.	6,0 bar	6,0 bar	6,0 bar
	Roczne zużycie paliwa (AFC)	13 GJ	20 GJ	19 GJ
	Poziom mocy akustycznej	44 dB	46 dB	50 dB
	Emisja tlenków azotu NO_x	**21 mg/kWh**	**24 mg/kWh**	**29 mg/kWh**
	Podłączenie do przewodu kominowego	Koncentryczne Ø80/Ø125 mm, Ø60/Ø100 mm lub dwa pojedyncze Ø80 mm		
	Rodzaj i napięcie prądu elektrycznego	~230 V		
	Wysokość x szerokość x głębokość	1869 x 520 x 490 mm		
	Waga	94,0 kg	96,0 kg	98,0 kg

termet

GAZOWE WISZĄCE KOTŁY KONDENSACYJNE Z WBUDOWANYM ZASOBNIKIEM

Numer katalogowy	Nazwa produktu	Wymiary	Moc*	Rodzaj gazu**
WKD 4721 00 00 00	ECOCONDENS SOLID PLUS-20	1869x520x490 mm	3,0-22,0 kW	2E-G20 (ziemny GZ-50)
WKD 4731 00 00 00	ECOCONDENS SOLID PLUS-25	1869x520x490 mm	4,3-26,5 kW	2E-G20 (ziemny GZ-50)
WKD 4741 00 00 00	ECOCONDENS SOLID PLUS-35	1869x520x490 mm	4,5-38,2 kW	2E-G20 (ziemny GZ-50)

* Moc cieplna przy temp. 50/30°C,

** Dostosowania na poszczególne rodzaje gazu [2 Lw-G27 (ziemny GZ-41,5), 2 Ls-G2.350 (ziemny GZ-35), 3P-G31 (gaz skroplony)] dokonuje bezpłatnie Autoryzowany Serwis Firmowy podczas uruchomienia zerowego. W przypadku zmiany na inny rodzaj gazu w trakcie użytkowania urządzenia usługa jest płatna.

REGULATORY POKOJOWE*

Numer katalogowy	Nazwa produktu	Komunikacja
T 9449 13 00 00	TERMET ST-294 V1	przewodowa/On-Off
T 9449 11 00 00	TERMET ST-292 V3	przewodowa/On-Off
T 9449 10 00 00	TERMET ST-292 V2	bezprzewodowa/On-Off
WKZ 0624 00 00 00	CR 11011	przewodowa/Open-Therm
T 9612 00 00 00	TERMET ST-2801	przewodowa/Open-Therm
T 9615 00 00 00	TERMET ST-2801 WI-FI	przewodowa/Open-Therm
T 9660 00 00 00	Pakiet podstawowy do Systemu TERMET COMFORT	bezprzewodowa/LIN

* kompletna oferta regulatorów na stronach 76-79

WYPOSAŻENIE DODATKOWE DO KOTŁÓW KONDENSACYJNYCH ECOCONDENS SOLID PLUS

Numer katalogowy	Nazwa produktu	Rodzaj układu
T 9000 04 02 46	Kolektor podłączeniowy rozdzielczy Ø60/100 mm na 2x Ø80mm	Niezależny
T 9000 04 02 98	Zestaw adapterów dla systemu niezależnego 2 x Ø80	Niezależny
T 9000 04 02 48	Złączka kotła Ø80/Ø125 z króćcami pomiarowymi	Koncentryczny

WYPOSAŻENIE DODATKOWE DO KOTŁÓW KONDENSACYJNYCH ECOCONDENS SOLID PLUS

Numer katalogowy	Nazwa produktu
WKC 0567 00 00 00	Czujnik temperatury zewnętrznej - zamiennie z WKC 0566 00 00 00
T 9832 00 00 00	Moduł wielostrefowy SIM WP 2Z typ 1LTE.1HT.YP z zaworem mieszającym elektrycznym.* Kompaktowe rozwiązanie umożliwiające podłączenie dwóch lub trzech obiegów grzewczych: strefy niskotemperaturowej, strefy wysokotemperaturowej lub opcjonalnie kolejnej strefy wysoko- lub niskotemperaturowej za pośrednictwem zestawu przyłączeniowego
T 9833 00 00 00	Moduł wielostrefowy SIM WP 2Z typ 2LTE.1HT.YP z dwoma zaworami mieszającymi elektrycznymi.* Kompaktowe rozwiązanie umożliwiające podłączenie dwóch lub trzech obiegów grzewczych: dwóch stref niskotemperaturowych oraz opcjonalnie kolejnej strefy nisko- lub wysokotemperaturowej za pośrednictwem zestawu przyłączeniowego
T 9831 00 00 00	Moduł wielostrefowy SIM WP 2Z typ 1LTT.1HT.YP z zaworem mieszającym termostatycznym.* Kompaktowe rozwiązanie umożliwiające podłączenie dwóch lub trzech obiegów grzewczych: strefy niskotemperaturowej, strefy wysokotemperaturowej lub opcjonalnie kolejnej strefy wysoko- lub niskotemperaturowej za pośrednictwem zestawu przyłączeniowego
Z 9824 01 00 00	Sterownik obiegów grzewczych MLC 16 do rozbudowy indywidualnych obiegów grzewczych. Sterowanie pompami i zaworem mieszającym obiegów grzewczych, współpraca z regulatorami temperatury - TERMET ST-292 V2 i V3
WKZ 2900 70 00 00	Komplet przyłączeniowy lewy
WKZ 2900 71 00 00	Komplet przyłączeniowy prawy

* Wszystkie zestawy przyłączeniowe do modułów wielostrefowych SIM WP 2Z znajdują się na stronie 82-83

04.
Gazowe wiszące kotły kondensacyjne dużej mocy

Ecocondens Crystal Plus-50

- **7 lat gwarancji zgodnie z warunkami gwarancji**
- nowoczesny kocioł do rozbudowy w systemie kaskadowym
- **łączenie kotłów w kaskady od 2 do 5 jednostek**
- nowoczesny wymiennik ciepła ze stali nierdzewnej z technologią „zimnych drzwi"
- nowoczesny palnik BLUEJET zapewniający niezwykle szeroki zakres modulacji (11%-100%)
- wysokoefektywna pompa obiegowa (EEI≤0,23) z automatycznym odpowietrznikiem
- wysoka sprawność urządzenia zapewniająca optymalne zużycie gazu
- **najwyższa klasa NOx (klasa 6)**
- modulowany wentylator sterowany elektronicznie
- kompletny system zabezpieczeń
- nowoczesny panel sterowania z wyświetlaczem LCD i pełną autodiagnostyką
- współpraca kotłów jednofunkcyjnych z zasobnikami c.w.u. (kompletna oferta zasobników na stronie 68-69)
- czujnik NTC temp. wody w zasobniku c.w.u. oraz zawór trójdrogowy na wyposażeniu kotła (dot. kotłów jednofunkcyjnych)

A

7 LAT GWARANCJI / YEAR WARRANTY

PRODUKTY ZGODNE Z PROGRAMEM CZYSTE POWIETRZE

INOX — WYMIENNIK CIEPŁA INOX / HEAT EXCHANGER

UKŁADY KASKADOWE / CASCADE SYSTEMS

STEROWANIE ZDALNE / REMOTE WEB CONTROL

OPEN THERM — STEROWANIE OPEN-THERM / OPEN-THERM CONTROL

STEROWANIE POGODOWE / WEATHER CONTROL

WYMIARY

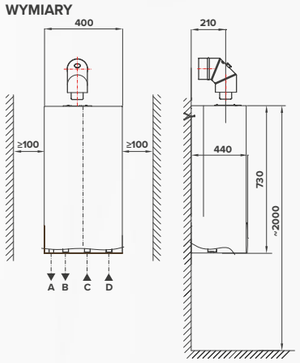

OPIS PRZYŁĄCZY:

A. ODPŁYW KONDENSATU
B. G3/4" ZASILANIE INSTALACJI C.O.
C. G3/4" GAZ
D. G3/4" POWRÓT Z INSTALACJI C.O.

PARAMETRY TECHNICZNE		JEDNOFUNKCYJNE 50
Obieg c.o.	Klasa sezonowej efektywności ogrzewania pomieszczeń	**A**
	Moc grzewcza	45 kW
	Sezonowa efektywność energetyczna ogrzewania pomieszczeń ηs	91 %
	Roczne zużycie energii (Q_{HE})	93,1 GJ
	Moc cieplna (przy temp. 50/30°C)	6,1-49,6 kW
	Sprawność użyteczna kotła dla częściowego obciążenia kotła i temp. wody powrotnej 30°C	~108 %
	Emisja tlenków azotu NO_x	**50 mg/kWh**
	Maksymalne ciśnienie wody	3 bar
	Pojemność naczynia wzbiorczego	8 dm^3
	Poziom mocy akustycznej	69 dB
	Podłączenie do przewodu kominowego	Koncentryczne Ø80/Ø125 mm, Ø60/Ø100 mm lub dwa pojedyncze Ø80 mm
	Rodzaj i napięcie prądu elektrycznego	~230±10%V/50Hz
	Stopień ochrony	IPX4D
	Wysokość x szerokość x głębokość	730 x 400 x 440 mm
	Waga	38,0 kg

GAZOWE WISZĄCE KOTŁY KONDENSACYJNE JEDNOFUNKCYJNE

Numer katalogowy	Nazwa produktu	Wymiary	Moc*	Rodzaj gazu**
WKJ 5001 00 00 00/PL	ECOCONDENS CRYSTAL PLUS-50	730x400x440 mm	6,1-49,6 kW	2E-G20 (ziemny GZ-50)

* Moc cieplna przy temp. 50/30°C,
** Dostosowania na poszczególne rodzaje gazu [3P-G31 (gaz skroplony] dokonuje bezpłatnie Autoryzowany Serwis Firmowy podczas uruchomienia zerowego. W przypadku zmiany na inny rodzaj gazu w trakcie użytkowania urządzenia usługa jest płatna.

WYPOSAŻENIE DODATKOWE DO KOTŁÓW ECOCONDENS CRYSTAL PLUS-50

Numer katalogowy	Nazwa produktu	Średnica
T 9000 04 02 47	Złączka kotła ECOCONDENS CRYSTAL PLUS-50 z króćcami pomiarowymi	Ø60/Ø100
T 9000 04 02 48	Złączka kotłów do kotłów kondensacyjnych do 55 kW z króćcami pomiarowymi	Ø80/Ø125
T 9000 04 02 98	Zestaw adapterów dla systemu niezależnego	2xØ80

WYPOSAŻENIE OBOWIĄZKOWE W PRZYPADKU ŁĄCZENIA KOTŁÓW ECOCONDENS CRYSTAL PLUS-50 W SYSTEMY KASKADOWE

Numer katalogowy	Nazwa produktu
WKM 0623 00 00 00	Menadżer kaskady kotłów typ AX 1203SQ • sterowanie kaskadą od 2 do 4 kotłów • współpracuje z regulatorem CR11011 • na wyposażeniu czujnik temperatury zewnętrznej, czujnik temperatury zasilania
WKZ 0624 00 00 00	Regulator CR 11011 (komunikacja Open-Therm) współpracujący bezpośrednio z menadżerem kaskady typ AX 1203SQ

WYPOSAŻENIE DODATKOWE W PRZYPADKU ŁĄCZENIA KOTŁÓW ECOCONDENS CRYSTAL PLUS-50 W SYSTEMY KASKADOWE

Numer katalogowy	Nazwa produktu
T 9260 10 00 00	Stelaż do kaskad E.02A dla dwoch kotłow ECOCONDENS CRYSTAL PLUS-50 (stelaż zawiera: sprzęgło, kolektor powrotny, kolektor zasilający, kolektor gazowy, ramę)***
T 9260 11 00 00	Stelaż do kaskad E.03A dla trzech kotłow ECOCONDENS CRYSTAL PLUS-50 (Stelaż zawiera: sprzęgło, kolektor powrotny, kolektor zasilający, kolektor gazowy, ramę)***
WKZ 2207 00 00 00	Listwa przyłączeniowa do kotłów ECOCONDENS CRYSTAL PLUS-50
WKZ 2203 00 00 00	Listwa przyłączeniowa do kotłów ECOCONDENS CRYSTAL PLUS-50 z zaworami kątowymi i filtrem siatkowym
T 9155 00 00 00	Sprzęgło hydrauliczne zalecane do mocy cieplnej układu kotłowego do 200 kW
T 9260 12 00 00	Łącznik łukowy 2 szt.

*** - termin realizacji zamówienia do ustalenia z działem sprzedaży

WYPOSAŻENIE DODATKOWE DO KOTŁOWNI DUŻEJ MOCY

Numer katalogowy	Nazwa produktu
T 9611 00 00 00	Sterownik głowny I-3 Plus - nowoczesny, wielofunkcyjny sterownik obiegow grzewczych • optymalna praca instalacji nawet w przypadku rozbudowanych kotłowni • duży, wygodny w obsłudze, kolorowy, dotykowy ekran • graficzne przedstawienie układu kotłowni • czytelne oraz intuicyjne „menu instalatora" • duża dowolność w konfiguracji urządzeń
T 9611 01 00 00	Moduł rozszerzeniowy I-1m przeznaczony jest do obsługi zaworu mieszającego trój- lub czterodrożnego z możliwością podłączenia dodatkowej pompy zaworu. Poprawna praca modułu przy zastosowaniu sterownika głównego Termet I-3 Plus lub regulatora pokojowego z komunikacją RS.
T 9611 02 00 00	Moduł internetowy Wi-Fi RS to urządzenie pozwalające na zdalną kontrolę pracy układu przez Internet. Aplikacja eModul dostępna jest do pobrania w sklepie Google Play (Android) lub Apple Store (iOS)

NEUTRALIZATORY KONDENSATU

Numer katalogowy	Nazwa produktu
T 9000 04 05 32	NEUTRA 200 z TWORZYWA SZTUCZNEGO Neutralizator kondensatu przeznaczony do kotła kondensacyjnego dużej mocy lub układów kaskadowych o maksymalnej mocy do 200 kW (maks. przepływ kondensatu 60l/h)
T 9000 04 05 33	NEUTRA 350 z TWORZYWA SZTUCZNEGO Neutralizator kondensatu przeznaczony do kotła kondensacyjnego dużej mocy lub układów kaskadowych o maksymalnej mocy do 350 kW
T 9000 04 05 55	NEUTRO 70 STALOWY Neutralizator kondensatu przeznaczony do kotła kondensacyjnego dużej mocy lub układów kaskadowych o maksymalnej mocy do 700 kW (maks. przepływ kondensatu 70l/h)
T 9000 04 05 58	NEUTRA 5 Wkład uzupełniający 2 kg
T 9000 04 05 59	NEUTRA 6 Wkład uzupełniający 3 kg
T 9000 04 05 60	NEUTRA 1 Wkład uzupełniający 8 kg

Ecocondens Crystal 80, 100

- **7 lat gwarancji zgodnie z warunkami gwarancji**
- innowacyjna konstrukcja wymiennika (podział na dwie sekcje: górną kondensacyjną oraz dolną, w której znajduje się palnik)
- szeroki zakres modulacji
- protokół komunikacji Open-Therm
- kompletny system zabezpieczeń, m.in. bezpiecznik termiczny 115°C
- nieduże wymiary w stosunku do mocy
- wysokoefektywna pompa obiegowa (EEI≤0,23) – odpowietrznik w kotle
- modulowany wentylator sterowany elektronicznie
- **najwyższa klasa NOx (klasa 6)**
- kocioł posiada na wyposażeniu dwa adaptery z króćcami pomiarowymi: powietrzny Ø100 i spalinowy Ø100*
- kocioł wyposażony w czujnik NTC sprzęgła hydraulicznego
- możliwość współpracy z zasobnikiem wody użytkowej ZWU-200/N Plus

* Uwaga: Kotły ECOCONDENS CRYSTAL-80 oraz ECOCONDENS CRYSTAL-100 NIE SĄ przystosowane do koncentrycznych układów powietrzno-spalinowych

7 LAT GWARANCJI / YEAR WARRANTY

INOX — WYMIENNIK CIEPŁA INOX / HEAT EXCHANGER

UKŁADY KASKADOWE / CASCADE SYSTEMS

STEROWANIE ZDALNE / REMOTE WEB CONTROL

OPEN THERM — STEROWANIE OPEN-THERM / OPEN-THERM CONTROL

STEROWANIE POGODOWE / WEATHER CONTROL

DO DUŻYCH OBIEKTÓW / FOR LARGE OBJECTS

WYMIARY

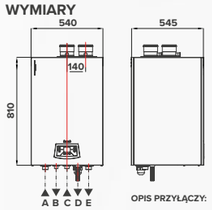

OPIS PRZYŁĄCZY:

A. G5/4" ZASILANIE INSTALACJI C.O.
B. G3/4" ODPŁYW Z ZAWORU BEZPIECZEŃSTWA
C. G1" GAZ
D. Ø25 ODPŁYW KONDENSATU
E. G5/4" POWRÓT INSTALACJI C.O.

PARAMETRY TECHNICZNE		JEDNOFUNKCYJNE 80	JEDNOFUNKCYJNE 100
Obieg c.o.	Moc grzewcza	80 kW	100 kW
	Moc cieplna (przy temp. 50/30°C)	19,0-88,0 kW	19,0-110,0 kW
	Sprawność użyteczna kotła dla częściowego obciążenia kotła i temp. wody powrotnej 30°C	~107 %	~107 %
	Emisja tlenków azotu NO_x	**≤50 mg/kWh**	**≤50 mg/kWh**
	Maksymalne ciśnienie wody	4 bar	4 bar
	Poziom mocy akustycznej	62 dB	65 dB
	Rodzaj i napięcie prądu elektrycznego	~230±10%V/50Hz	~230±10%V/50Hz
	Stopień ochrony	IPX4D	IPX4D
	Wysokość x szerokość x głębokość (mm)	810x540x545 mm	810x540x545 mm
	Waga (kg)	84,0 kg	84,0 kg

termet

GAZOWE WISZĄCE KOTŁY KONDENSACYJNE JEDNOFUNKCYJNE DUŻEJ MOCY

Numer katalogowy	Nazwa produktu	Wymiary	Moc*	Rodzaj gazu**
WKJ 5191 00 00 00/PL1T	ECOCONDENS CRYSTAL-80	810x540x545 mm	19-88 kW	2E-G20 (ziemny GZ-50)**
WKJ 5141 00 00 00/PL1T	ECOCONDENS CRYSTAL-100	810x540x545 mm	19-110 kW	2E-G20 (ziemny GZ-50)**

* Moc cieplna przy temp. 50/30°C,
** Dostosowania na poszczególne rodzaje gazu [3P-G31 (gaz skroplony)] dokonuje bezpłatnie Autoryzowany Serwis Firmowy podczas uruchomienia zerowego. W przypadku zmiany na inny rodzaj gazu w trakcie użytkowania urządzenia usługa jest płatna.

Możliwość pracy kotłów ECOCONDENS CRYSTAL 80 oraz ECOCONDENS CRYSTAL 100 w układach kaskadowych do 6 jednostek. Kotły współpracujące w układzie kaskady łączy się szeregowo za pomocą przewodu dołączonego do kotła. Pierwszy kocioł pełni funkcję kotła nadrzędnego MASTER (pełni funkcję menadżera), pozostałe pracują jako podporządkowane SLAVE.

WYPOSAŻENIE DODATKOWE DO KOTŁÓW DUŻEJ MOCY ECOCONDENS CRYSTAL-80, ECOCONDENS CRYSTAL-100 W PRZYPADKU ŁĄCZENIA KOTŁÓW W SYSTEMY KASKADOWE***

Numer katalogowy	Nazwa produktu
T9E.02.00.00.D	Stelaż do kaskady dla dwóch kotłów****: ECOCONDENS CRYSTAL-80, ECOCONDENS CRYSTAL-100
T9E.03.00.00.D	Stelaż do kaskady dla trzech kotłów****: ECOCONDENS CRYSTAL-80, ECOCONDENS CRYSTAL-100
T9E.02.01.00.D	Kolektor gazowy dla dwóch kotłów****: ECOCONDENS CRYSTAL-80, ECOCONDENS CRYSTAL-100
T9E.03.01.00.D	Kolektor gazowy dla trzech kotłów****: ECOCONDENS CRYSTAL-80, ECOCONDENS CRYSTAL-100
T9E.00.03.00.D	Łącznik łukowy gazowy DN65
T9E.00.04.00.D	Komplet łączników łukowych wodnych DN100
T9E.00.05.00.D	Łącznik łukowy gazowy DN 65
T9E.00.01.00.D	Sprzęgło hydrauliczne DN100 do 300 kW
T9E.00.02.00.D	Sprzęgło hydrauliczne DN100 do 600 kW

*** - możliwość łączenia elementów w celu rozbudowy kaskady
**** - termin realizacji zamówienia do ustalenia z Działem Sprzedaży

WYPOSAŻENIE DODATKOWE DO KOTŁÓW DUŻEJ MOCY ECOCONDENS CRYSTAL-80, ECOCONDENS CRYSTAL-100

Numer katalogowy	Nazwa produktu
WKC 0567 00 00 00	Czujnik temperatury zewnętrznej zamiennie z WKC 0566 00 00 00
WKZ 0624 00 00 00	Regulator CR 11011 komunikacja Open-Therm
WKZ 5140 12 00 00	Zawór trójdrogowy G1" (230V)
WKC 5140 00 00 91	Czujnik NTC zasobnika (12kΩ)

WYPOSAŻENIE DODATKOWE DO KOTŁOWNI DUŻEJ MOCY

Numer katalogowy	Nazwa produktu
T 9611 00 00 00	Sterownik głowny I-3 Plus - nowoczesny, wielofunkcyjny sterownik obiegow grzewczych • optymalna praca instalacji nawet w przypadku rozbudowanych kotłowni • duży, wygodny w obsłudze, kolorowy, dotykowy ekran • graficzne przedstawienie układu kotłowni • czytelne oraz intuicyjne „menu instalatora" • duża dowolność w konfiguracji urządzeń
T 9611 01 00 00	Moduł rozszerzeniowy I-1m przeznaczony jest do obsługi zaworu mieszającego trój- lub czterodrożnego z możliwością podłączenia dodatkowej pompy zaworu. Poprawna praca modułu przy zastosowaniu sterownika głównego Termet I-3 Plus lub regulatora pokojowego z komunikacją RS.
T 9611 02 00 00	Moduł internetowy Wi-Fi RS to urządzenie pozwalające na zdalną kontrolę pracy układu przez Internet. Aplikacja eModul dostępna jest do pobrania w sklepie Google Play (Android) lub Apple Store (iOS)

NEUTRALIZATORY KONDENSATU

Numer katalogowy	Nazwa produktu
T 9000 04 05 32	NEUTRA 200 z TWORZYWA SZTUCZNEGO Neutralizator kondensatu przeznaczony do kotła kondensacyjnego dużej mocy lub układów kaskadowych o maksymalnej mocy do 200 kW (maks. przepływ kondensatu 60l/h)
T 9000 04 05 33	NEUTRA 350 z TWORZYWA SZTUCZNEGO Neutralizator kondensatu przeznaczony do kotła kondensacyjnego dużej mocy lub układów kaskadowych o maksymalnej mocy do 350 kW
T 9000 04 05 55	NEUTRO 70 STALOWY Neutralizator kondensatu przeznaczony do kotła kondensacyjnego dużej mocy lub układów kaskadowych o maksymalnej mocy do 700 kW (maks. przepływ kondensatu 70l/h)
T 9000 04 05 58	NEUTRA 5 Wkład uzupełniający 2 kg
T 9000 04 05 59	NEUTRA 6 Wkład uzupełniający 3 kg
T 9000 04 05 60	NEUTRA 1 Wkład uzupełniający 8 kg

termet

05.
Systemy kaskadowe

Systemy kaskadowe

- **kotły kondensacyjne dużej mocy objęte są okresem gwarancji do 7 lat zgodnie z warunkami gwarancji**
- szeroki zakres modulacji mocy kotła
- protokół komunikacji Open-Therm
- wymiennik ciepła kotła wykonany ze stali nierdzewnej
- kompletny system zabezpieczeń kotła, m.in. bezpiecznik termiczny 115°C
- wysokoefektywna pompa obiegowa (EEI≤0,23) – odpowietrznik w kotle
- modulowany wentylator sterowany elektronicznie
- nowoczesny panel sterowania z wyświetlaczem LCD i pełną autodiagnostyką
- nieduże wymiary w stosunku do mocy
- **najwyższa klasa NOx (klasa 6)**
- możliwość współpracy kotła kondensacyjnego jednofunkcyjnego z zasobnikiem wody użytkowej
- kompletna oferta przewodów spalinowych oraz powietrzno-spalinowych koncentrycznych do układów kaskadowych (str. 101-103)

7 LAT GWARANCJI / YEAR WARRANTY

INOX – WYMIENNIK CIEPŁA INOX / HEAT EXCHANGER

UKŁADY KASKADOWE / CASCADE SYSTEMS

STEROWANIE ZDALNE / REMOTE WEB CONTROL

OPEN THERM – STEROWANIE OPEN-THERM / OPEN-THERM CONTROL

STEROWANIE POGODOWE / WEATHER CONTROL

DO DUŻYCH OBIEKTÓW / FOR LARGE OBJECTS

WYMIARY

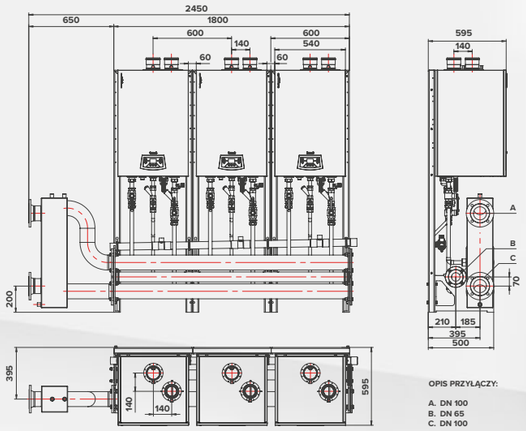

OPIS PRZYŁĄCZY:

A. DN 100
B. DN 65
C. DN 100

REGULACJA POGODOWA

Zdjęcie	Numer katalogowy	Nazwa produktu
	WKC 0567 000 000	Czujnik temperatury zewnętrznej - zamiennie z WKC 0566 00 00 00

WYPOSAŻENIE DODATKOWE W PRZYPADKU ŁĄCZENIA KOTŁÓW ECOCONDENS CRYSTAL PLUS-50 W SYSTEMY KASKADOWE

Zdjęcie	Numer katalogowy	Nazwa produktu
	WKM 0623 00 00 00	Menadżer kaskady kotłów typ AX 1203SQ • sterowanie kaskadą od 2 do 4 kotłów • współpracuje z regulatorem CR11011 • na wyposażeniu czujnik temperatury zewnętrznej, czujnik temperatury zasilania
	WKZ 0624 00 00 00	Regulator CR 11011 (komunikacja Open-Therm) współpracujący bezpośrednio z menadżerem kaskady typ AX 1203SQ

termet

WYPOSAŻENIE DODATKOWE W PRZYPADKU ŁĄCZENIA KOTŁÓW ECOCONDENS CRYSTAL PLUS-50 W SYSTEMY KASKADOWE

Zdjęcie	Numer katalogowy	Nazwa produktu
	T 9260 10 00 00	Stelaż do kaskad E.02A dla dwoch kotłow ECOCONDENS CRYSTAL PLUS-50 (stelaż zawiera: sprzęgło, kolektor powrotny, kolektor zasilający, kolektor gazowy, ramę)*
	T 9260 11 00 00	Stelaż do kaskad E.03A dla trzech kotłow ECOCONDENS CRYSTAL PLUS-50 (Stelaż zawiera: sprzęgło, kolektor powrotny, kolektor zasilający, kolektor gazowy, ramę)*
	WKZ 2207 00 00 00	Listwa przyłączeniowa do kotłów ECOCONDENS CRYSTAL PLUS-50
	WKZ 2203 00 00 00	Listwa przyłączeniowa do kotłów ECOCONDENS CRYSTAL PLUS-50 z zaworami kątowymi i filtrem siatkowym
	T 9155 00 00 00	Sprzęgło hydrauliczne zalecane do mocy cieplnej układu kotłowego do 200 kW
	T 9260 12 00 00	Łącznik łukowy 2 szt.

* - termin realizacji zamówienia do ustalenia z Działem Sprzedaży

WYPOSAŻENIE DODATKOWE W PRZYPADKU ŁĄCZENIA KOTŁÓW ECOCONDENS CRYSTAL 80, ECOCONDENS CRYSTAL 100 W SYSTEMY KASKADOWE

Zdjęcie	Numer katalogowy	Nazwa produktu
	T9E.02.00.00.D	Stelaż do kaskady dla dwóch kotłów, ECOCONDENS CRYSTAL-80, ECOCONDENS CRYSTAL-100**
	T9E.03.00.00.D	Stelaż do kaskady dla trzech kotłów: ECOCONDENS CRYSTAL-80, ECOCONDENS CRYSTAL-100**
	T9E.02.01.00.D	Kolektor gazowy dla dwóch kotłów ECOCONDENS CRYSTAL-80, ECOCONDENS CRYSTAL-100**
	T9E.03.01.00.D	Kolektor gazowy dla trzech kotłów ECOCONDENS CRYSTAL-80, ECOCONDENS CRYSTAL-100**
	T9E.00.03.00.D	Łącznik łukowy gazowy DN65
	T9E.00.04.00.D	Komplet łączników łukowych wodnych DN100
	T9E.00.05.00.D	Łącznik gazowy DN 65
	T9E.00.01.00.D	Sprzęgło hydrauliczne DN100 do 300 kW
	T9E.00.02.00.D	Sprzęgło hydrauliczne DN100 do 600 kW

** - termin realizacji zamówienia do ustalenia z Działem Sprzedaży

PRZYKŁADOWY SCHEMAT PRZEDSTAWIAJĄCY MOŻLIWOŚCI STEROWNIKA I-3 PLUS - KOTŁOWNIA Z UKŁADEM SOLARNYM

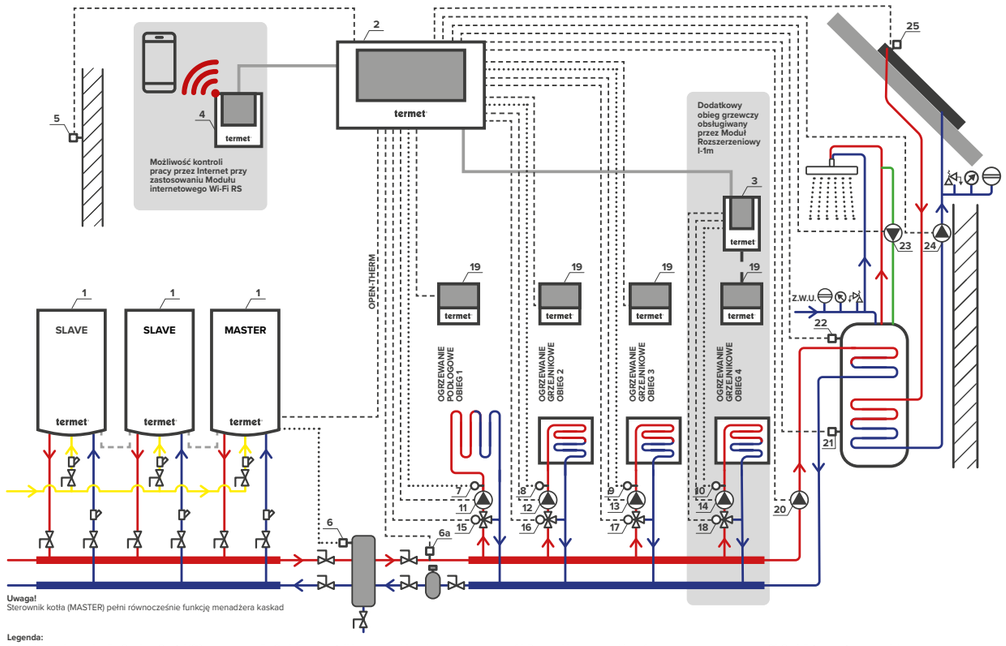

Uwaga!
Sterownik kotła (MASTER) pełni równocześnie funkcję menadżera kaskad

Legenda:

1. Kocioł kondensacyjny EcoCondens Crystal 100
2. Sterownik główny I-3 Plus
3. Moduł rozszerzeniowy I-1m
4. Moduł internetowy Wi-Fi RS
5. Czujnik temperatury zewnętrznej
6. Czujnik temperatury sprzęgła

6a. Czujnik temperatury c.o.

7. Czujnik zaworu trójdrogowego obiegu 1
8. Czujnik zaworu trójdrogowego obiegu 2
9. Czujnik zaworu trójdrogowego obiegu 3
10. Czujnik zaworu trójdrogowego obiegu 4
11. Pompa obiegowa c.o. obiegu 1
12. Pompa obiegowa c.o. obiegu 2
13. Pompa obiegowa c.o. obiegu 3
14. Pompa obiegowa c.o. obiegu 4
15. Zawór trójdrogowy obiegu 1
16. Zawór trójdrogowy obiegu 2
17. Zawór trójdrogowy obiegu 3
18. Zawór trójdrogowy obiegu 4
19. Regulator temperatury pomieszczenia
20. Pompa c.w.u.
21. Czujnik temepratury c.w.u. dolny
22. Czujnik temepratury c.w.u. górny
23. Pompa cyrkulacyjna c.w.u.
24. Pompa solarna
25. Czujnik temperatury kolektora solarnego

Schemat poglądowy przedstawiający możliwości zarządzania kotłownią przez Sterownik Główny I-3 Plus - schemat nie stanowi projektu kotłowni.

PRZYKŁADOWY SCHEMAT PRZEDSTAWIAJĄCY MOŻLIWOŚCI STEROWNIKA I-3 PLUS - KOTŁOWNIA Z ZASOBNIKIEM CIEPŁEJ WODY UŻYTKOWEJ

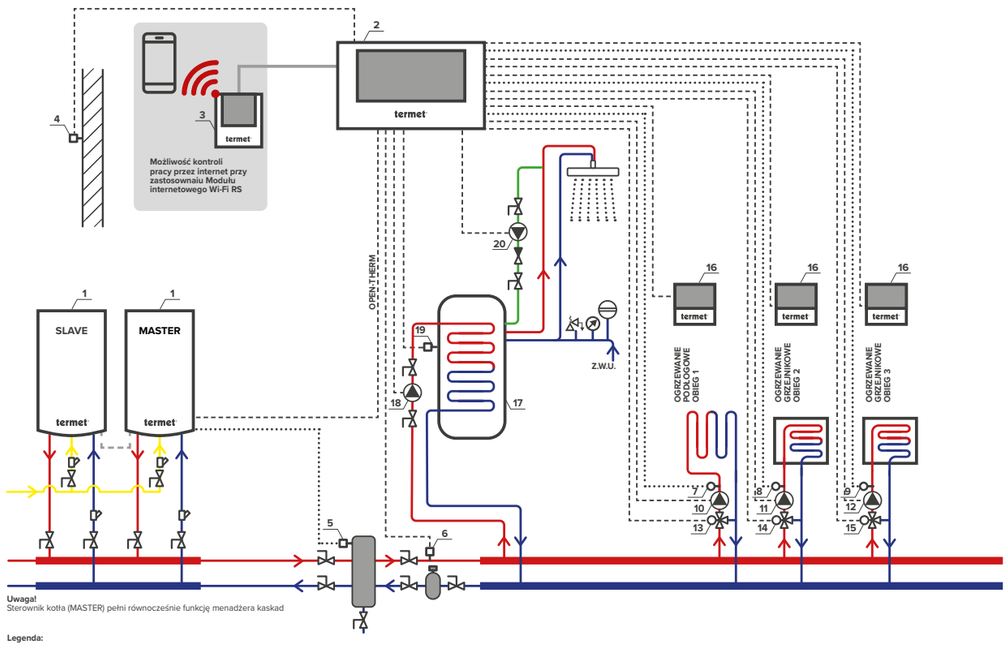

Uwaga!
Sterownik kotła (MASTER) pełni równocześnie funkcję menadżera kaskad

Legenda:

1. Kocioł kondensacyjny EcoCondens Crystal 100
2. Sterownik główny I-3 Plus
3. Moduł internetowy Wi-Fi RS
4. Czujnik temperatury zewnętrznej
5. Czujnik temperatury sprzęgła
6. Czujnik temperatury c.o.
7. Czujnik zaworu trójdrogowego obiegu 1
8. Czujnik zaworu trójdrogowego obiegu 2
9. Czujnik zaworu trójdrogowego obiegu 3
10. Pompa obiegowa c.o. obiegu 1
11. Pompa obiegowa c.o. obiegu 2
12. Pompa obiegowa c.o. obiegu 3
13. Zawór trójdrogowy obiegu 1
14. Zawór trójdrogowy obiegu 2
15. Zawór trójdrogowy obiegu 3
16. Regulator temperatury pomieszczenia
17. Zasobnik ciepłej wody użytkowej
18. Pompa c.w.u.
19. Czujnik temperatury c.w.u.
20. Pompa cyrkulacyjna c.w.u.

Schemat poglądowy przedstawiający możliwości zarządzania kotłownią przez Sterownik Główny I-3 Plus - schemat nie stanowi projektu kotłowni.

WYPOSAŻENIE DODATKOWE DO KOTŁOWNI

Zdjęcie	Numer katalogowy	Nazwa produktu
	T 9611 00 00 00	Sterownik główny I-3 Plus - nowoczesny, wielofunkcyjny sterownik obiegów grzewczych • optymalna praca instalacji nawet w przypadku rozbudowanych kotłowni • duży, wygodny w obsłudze, kolorowy, dotykowy ekran • graficzne przedstawienie układu kotłowni • czytelne oraz intuicyjne „menu instalatora” • duża dowolność w konfiguracji urządzeń **Wyposażenie sterownika głównego I-3 Plus:** • czujnik c.w.u., czujnik temperatury zewnętrznej, czujnik temperatury zaworów, czujniki temperatury powrotu kotła **Funkcje realizowane przez sterownik I-3 Plus:** – płynne sterowanie trzema zaworami mieszającymi, – możliwość podłączenia dwóch dodatkowych modułów sterujących zaworami mieszającymi (Termet I-1m), – możliwość podłączenia modułu Termet Wi-Fi RS, – współpraca z trzema regulatorami pokojowymi z komunikacją dwustanową, – sterowanie pompą c.w.u., – sterowanie pogodowe oraz sterowanie tygodniowe, – możliwość skonfigurowania dwóch wyjść beznapięciowych, – możliwość skonfigurowania dwóch wyjść napięciowych, – możliwość obsługi paneli słonecznych, – możliwość skonfigurowania dwóch wyjść 0-10V, – możliwość podpięcia sterowania pompą kolektora słonecznego poprzez wyjście PWM, – komunikacja Open-Therm (OT).
	T 9611 01 00 00	Moduł rozszerzeniowy I-1m przeznaczony jest do obsługi zaworu mieszającego trój- lub czterodrożnego z możliwością podłączenia dodatkowej pompy zaworu. Sterownik ten jest wyposażony w funkcję sterowania pogodowego oraz program tygodniowy. **Funkcje realizowane przez Termet I-1m:** – płynne sterowanie zaworem trój- lub czterodrogowym, – sterowanie pracą pompy, – zabezpieczenie temperatury powrotu, – sterowanie pogodowe i tygodniowe. Poprawna praca modułu przy zastosowaniu sterownika głównego Termet I-3 Plus lub regulatora pokojowego z komunikacją RS.
	T 9611 02 00 00	Moduł internetowy Wi-Fi RS to urządzenie pozwalające na zdalną kontrolę pracy układu przez Internet. Użytkownik kontroluje stan elementów instalacji c.o. Możliwy jest podgląd historii temperatur w postaci przejrzystych wykresów oraz podgląd historii alarmów sterownika. Łączność z Internetem odbywa się poprzez sygnał Wi-Fi. **Funkcje przy zastosowaniu Termet I-3 Plus:** – zdalna kontrola pracy układu przez Internet, – podgląd na wszystkie elementy instalacji, – możliwość edycji parametrów sterownika głównego (z zachowaniem struktury i kolejności menu), – podgląd historii temperatur, – podgląd historii zdarzeń (alarmów i zmian parametrów), – edycja temperatury zadanej na regulatorze pokojowym, – możliwość obsługi wielu modułów z jednego konta administracyjnego, – powiadomienia mailowe o alarmach. Aplikacja eModul dostępna jest do pobrania w sklepie Google Play (Android) lub Apple Store (iOS)

06.
Zestawy pakietowe na bazie kotła kondensacyjnego

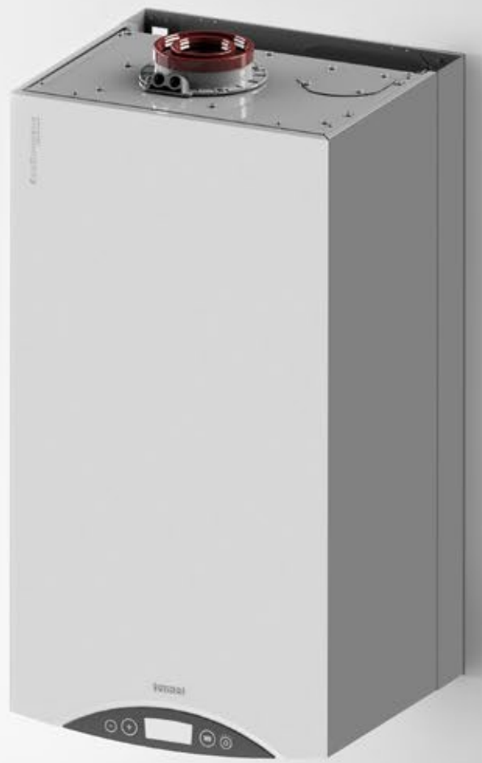

Ecocondens Gold Plus 20 + Termet SG PLUS

PAKIET 1 - ECOCONDENS GOLD PLUS-20 + TERMET SG PLUS 100

Numer pakietu	Numer katalogowy	Nazwa produktu
WKP 4601 00 00 00-13/G	**WKJ 4601 00 00 00/PL2**	ECOCONDENS GOLD PLUS-20 Kocioł koncensacyjny o mocy 3,4-21,0 kW, gaz 2E-G20 (ziemny GZ-50), wbudowany zawór trójdrożny z siłownikiem, czujnik NTC (na wyposażeniu)
	T 9782 00 00 00/G	TERMET SG PLUS 100 Zasobnik wody użytkowej pojemność 100 dm^3 (na wyposażeniu: zawór bezpieczeństwa)
	T 9449 11 00 00	TERMET ST-292 V3 Regulator temperatury - tygodniowy programowalny
	WKC 0567 000 000	Czujnik temperatury zewnętrznej

PAKIET 2 - ECOCONDENS GOLD PLUS-20 + TERMET SG PLUS 120

Numer pakietu	Numer katalogowy	Nazwa produktu
WKP 4601 00 00 00-24/G	**WKJ 4601 00 00 00/PL2**	ECOCONDENS GOLD PLUS-20 Kocioł koncensacyjny o mocy 3,4-21,0 kW, gaz 2E-G20 (ziemny GZ-50), wbudowany zawór trójdrożny z siłownikiem, czujnik NTC (na wyposażeniu)
	T 9287 00 00 00/G	TERMET SG PLUS 120 Zasobnik wody użytkowej pojemność 120 dm^3 (na wyposażeniu: zawór bezpieczeństwa)
	T 9449 11 00 00	TERMET ST-292 V3 Regulator temperatury - tygodniowy programowalny
	WKC 0567 000 000	Czujnik temperatury zewnętrznej

PAKIET 3 - ECOCONDENS GOLD PLUS-20 + TERMET SG PLUS 140

Numer pakietu	Numer katalogowy	Nazwa produktu
WKP 4601 00 00 00-34/G	**WKJ 4601 00 00 00/PL2**	ECOCONDENS GOLD PLUS-20 Kocioł koncensacyjny o mocy 3,4-21,0 kW, gaz 2E-G20 (ziemny GZ-50), wbudowany zawór trójdrożny z siłownikiem, czujnik NTC (na wyposażeniu)
	T 9288 00 00 00/G	TERMET SG PLUS 140 Zasobnik wody użytkowej pojemność 140 dm^3 (na wyposażeniu: zawór bezpieczeństwa)
	T 9449 11 00 00	TERMET ST-292 V3 Regulator temperatury - tygodniowy programowalny
	WKC 0567 000 000	Czujnik temperatury zewnętrznej

Ecocondens Gold Plus 25 + Termet SG PLUS

PAKIET 4 - ECOCONDENS GOLD PLUS-25 + TERMET SG PLUS 100

Numer pakietu	Numer katalogowy	Nazwa produktu
WKP 4621 00 00 00-43/G	**WKJ 4621 00 00 00**	ECOCONDENS GOLD PLUS-25 Kocioł koncensacyjny o mocy 3,0-27,0 kW, gaz 2E-G20 (ziemny GZ-50), wbudowany zawór trójdrożny z siłownikiem, czujnik NTC (na wyposażeniu)
	T 9782 00 00 00/G	TERMET SG PLUS 100 Zasobnik wody użytkowej pojemność 100 dm^3 (na wyposażeniu: zawór bezpieczeństwa)
	T 9449 11 00 00	TERMET ST-292 V3 Regulator temperatury - tygodniowy programowalny
	WKC 0567 000 000	Czujnik temperatury zewnętrznej

PAKIET 5 - ECOCONDENS GOLD PLUS-25 + TERMET SG PLUS 120

Numer pakietu	Numer katalogowy	Nazwa produktu
WKP 4621 00 00 00-54/G	**WKJ 4621 00 00 00**	ECOCONDENS GOLD PLUS-25 Kocioł koncensacyjny o mocy 3,0-27,0 kW, gaz 2E-G20 (ziemny GZ-50), wbudowany zawór trójdrożny z siłownikiem, czujnik NTC (na wyposażeniu)
	T 9287 00 00 00/G	TERMET SG PLUS 120 Zasobnik wody użytkowej pojemność 120 dm^3 (na wyposażeniu: zawór bezpieczeństwa)
	T 9449 11 00 00	TERMET ST-292 V3 Regulator temperatury - tygodniowy programowalny
	WKC 0567 000 000	Czujnik temperatury zewnętrznej

PAKIET 6 - ECOCONDENS GOLD PLUS-25 + TERMET SG PLUS 140

Numer pakietu	Numer katalogowy	Nazwa produktu
WKP 4621 00 00 00-64/G	**WKJ 4621 00 00 00**	ECOCONDENS GOLD PLUS-25 Kocioł koncensacyjny o mocy 3,0-27,0 kW, gaz 2E-G20 (ziemny GZ-50), wbudowany zawór trójdrożny z siłownikiem, czujnik NTC (na wyposażeniu)
	T 9288 00 00 00/G	TERMET SG PLUS 140 Zasobnik wody użytkowej pojemność 140 dm^3 (na wyposażeniu: zawór bezpieczeństwa)
	T 9449 11 00 00	TERMET ST-292 V3 Regulator temperatury - tygodniowy programowalny
	WKC 0567 000 000	Czujnik temperatury zewnętrznej

Ecocondens Gold Plus 20 + Termet SWK

PAKIET 1 - ECOCONDENS GOLD PLUS-20 + TERMET SWK 100

Numer pakietu	Numer katalogowy	Nazwa produktu
WKP 4601 00 00 00-14	**WKJ 4601 00 00 00/PL2**	ECOCONDENS GOLD PLUS-20 Kocioł koncensacyjny o mocy 3,4-21,0 kW, gaz 2E-G20 (ziemny GZ-50), wbudowany zawór trójdrożny z siłownikiem, czujnik NTC (na wyposażeniu)
	T 9297 00 00 00	TERMET SWK 100 Zasobnik wody użytkowej pojemność 100 dm^3
	T 9449 11 00 00	TERMET ST-292 V3 Regulator temperatury - tygodniowy programowalny
	WKC 0567 000 000	Czujnik temperatury zewnętrznej

PAKIET 2 - ECOCONDENS GOLD PLUS-20 + TERMET SWK 120

Numer pakietu	Numer katalogowy	Nazwa produktu
WKP 4601 00 00 00-25	**WKJ 4601 00 00 00/PL2**	ECOCONDENS GOLD PLUS-20 Kocioł koncensacyjny o mocy 3,4-21,0 kW, gaz 2E-G20 (ziemny GZ-50), wbudowany zawór trójdrożny z siłownikiem, czujnik NTC (na wyposażeniu)
	T 9298 00 00 00	TERMET SWK 120 Zasobnik wody użytkowej pojemność 120 dm^3
	T 9449 11 00 00	TERMET ST-292 V3 Regulator temperatury - tygodniowy programowalny
	WKC 0567 000 000	Czujnik temperatury zewnętrznej

PAKIET 3 - ECOCONDENS GOLD PLUS-20 + TERMET SWK 140

Numer pakietu	Numer katalogowy	Nazwa produktu
WKP 4601 00 00 00-35	**WKJ 4601 00 00 00/PL2**	ECOCONDENS GOLD PLUS-20 Kocioł koncensacyjny o mocy 3,4-21,0 kW, gaz 2E-G20 (ziemny GZ-50), wbudowany zawór trójdrożny z siłownikiem, czujnik NTC (na wyposażeniu)
	T 9299 00 00 00	TERMET SWK 140 Zasobnik wody użytkowej pojemność 140 dm^3
	T 9449 11 00 00	TERMET ST-292 V3 Regulator temperatury - tygodniowy programowalny
	WKC 0567 000 000	Czujnik temperatury zewnętrznej

Ecocondens Gold Plus 25 + Termet SWK

PAKIET 4 - ECOCONDENS GOLD PLUS-25 + TERMET SWK 100

Numer pakietu	Numer katalogowy	Nazwa produktu
WKP 4621 00 00 00-44	**WKJ 4621 00 00 00**	ECOCONDENS GOLD PLUS-25 Kocioł koncensacyjny o mocy 3,0-27,0 kW, gaz 2E-G20 (ziemny GZ-50), wbudowany zawór trójdrożny z siłownikiem, czujnik NTC (na wyposażeniu)
	T 9297 00 00 00	TERMET SWK 100 Zasobnik wody użytkowej pojemność 100 dm^3
	T 9449 11 00 00	TERMET ST-292 V3 Regulator temperatury - tygodniowy programowalny
	WKC 0567 000 000	Czujnik temperatury zewnętrznej

PAKIET 5 - ECOCONDENS GOLD PLUS-25 + TERMET SWK 120

Numer pakietu	Numer katalogowy	Nazwa produktu
WKP 4621 00 00 00-55	**WKJ 4621 00 00 00**	ECOCONDENS GOLD PLUS-25 Kocioł koncensacyjny o mocy 3,0-27,0 kW, gaz 2E-G20 (ziemny GZ-50), wbudowany zawór trójdrożny z siłownikiem, czujnik NTC (na wyposażeniu)
	T 9298 00 00 00	TERMET SWK 120 Zasobnik wody użytkowej pojemność 120 dm^3
	T 9449 11 00 00	TERMET ST-292 V3 Regulator temperatury - tygodniowy programowalny
	WKC 0567 000 000	Czujnik temperatury zewnętrznej

PAKIET 6 - ECOCONDENS GOLD PLUS-25 + TERMET SWK 140

Numer pakietu	Numer katalogowy	Nazwa produktu
WKP 4621 00 00 00-65	**WKJ 4621 00 00 00**	ECOCONDENS GOLD PLUS-25 Kocioł koncensacyjny o mocy 3,0-27,0 kW, gaz 2E-G20 (ziemny GZ-50), wbudowany zawór trójdrożny z siłownikiem, czujnik NTC (na wyposażeniu)
	T 9299 00 00 00	TERMET SWK 140 Zasobnik wody użytkowej pojemność 140 dm^3
	T 9449 11 00 00	TERMET ST-292 V3 Regulator temperatury - tygodniowy programowalny
	WKC 0567 000 000	Czujnik temperatury zewnętrznej

Ecocondens Silver 20 lub 25 + Termet SG PLUS

PAKIET 1 - ECOCONDENS SILVER-20 + TERMET SG PLUS 100

Numer pakietu	Numer katalogowy	Nazwa produktu
WKP 4401 00 00 00-14/G	**WKJ 4401 00 00 00**	ECOCONDENS SILVER-20 Kocioł koncensacyjny o mocy 3,0-22,0 kW, gaz 2E-G20 (ziemny GZ-50), wbudowany zawór trójdrożny z siłownikiem, czujnik NTC (na wyposażeniu)
	T 9782 00 00 00/G	TERMET SG PLUS 100 Zasobnik wody użytkowej pojemność 100 dm^3 (na wyposażeniu: zawór bezpieczeństwa)

PAKIET 2 - ECOCONDENS SILVER-20 + TERMET SG PLUS 120

Numer pakietu	Numer katalogowy	Nazwa produktu
WKP 4401 00 00 00-25/G	**WKJ 4401 00 00 00**	ECOCONDENS SILVER-20 Kocioł koncensacyjny o mocy 3,0-22,0 kW, gaz 2E-G20 (ziemny GZ-50), wbudowany zawór trójdrożny z siłownikiem, czujnik NTC (na wyposażeniu)
	T 9287 00 00 00/G	TERMET SG PLUS 120 Zasobnik wody użytkowej pojemność 120 dm^3 (na wyposażeniu: zawór bezpieczeństwa)

PAKIET 3 - ECOCONDENS SILVER-25 + TERMET SG PLUS 100

Numer pakietu	Numer katalogowy	Nazwa produktu
WKP 4361 00 00 00-34/G	**WKJ 4361 00 00 00**	ECOCONDENS SILVER-25 Kocioł koncensacyjny o mocy 4,3-26,5 kW, gaz 2E-G20 (ziemny GZ-50), wbudowany zawór trójdrożny z siłownikiem, czujnik NTC (na wyposażeniu)
	T 9782 00 00 00/G	TERMET SG PLUS 100 Zasobnik wody użytkowej pojemność 100 dm^3 (na wyposażeniu: zawór bezpieczeństwa)

PAKIET 4 - ECOCONDENS SILVER-25 + TERMET SG PLUS 120

Numer pakietu	Numer katalogowy	Nazwa produktu
WKP 4361 00 00 00-45/G	**WKJ 4361 00 00 00**	ECOCONDENS SILVER-25 Kocioł koncensacyjny o mocy 4,3-26,5 kW, gaz 2E-G20 (ziemny GZ-50), wbudowany zawór trójdrożny z siłownikiem, czujnik NTC (na wyposażeniu)
	T 9287 00 00 00/G	TERMET SG PLUS 120 Zasobnik wody użytkowej pojemność 120 dm^3 (na wyposażeniu: zawór bezpieczeństwa)

Ecocondens Silver 20 lub 25 + Termet SWK

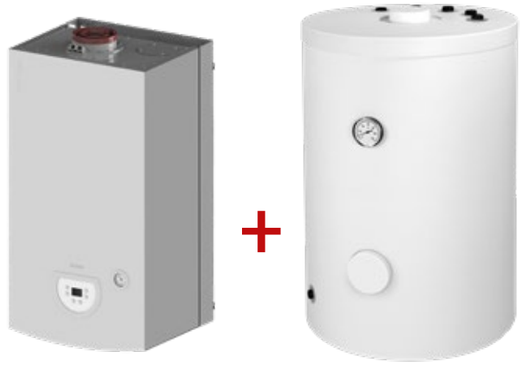

PAKIET 2 - ECOCONDENS SILVER-20 + TERMET SWK 100

Numer pakietu	Numer katalogowy	Nazwa produktu
WKP 4401 00 00 00-15	**WKJ 4401 00 00 00**	ECOCONDENS SILVER-20 Kocioł koncensacyjny o mocy 3,0-22,0 kW, gaz 2E-G20 (ziemny GZ-50), wbudowany zawór trójdrożny z siłownikiem, czujnik NTC (na wyposażeniu)
	T 9297 00 00 00	TERMET SWK 100 Zasobnik wody użytkowej pojemność 100 dm^3

PAKIET 2 - ECOCONDENS SILVER-20 + TERMET SWK 120

Numer pakietu	Numer katalogowy	Nazwa produktu
WKP 4401 00 00 00-26	**WKJ 4401 00 00 00**	ECOCONDENS SILVER-20 Kocioł koncensacyjny o mocy 3,0-22,0 kW, gaz 2E-G20 (ziemny GZ-50), wbudowany zawór trójdrożny z siłownikiem, czujnik NTC (na wyposażeniu)
	T 9298 00 00 00	TERMET SWK 120 Zasobnik wody użytkowej pojemność 120 dm^3

PAKIET 3 - ECOCONDENS SILVER-25 + TERMET SWK 100

Numer pakietu	Numer katalogowy	Nazwa produktu
WKP 4361 00 00 00-35	**WKJ 4361 00 00 00**	ECOCONDENS SILVER-25 Kocioł koncensacyjny o mocy 4,3-26,5 kW, gaz 2E-G20 (ziemny GZ-50), wbudowany zawór trójdrożny z siłownikiem, czujnik NTC (na wyposażeniu)
	T 9297 00 00 00	TERMET SWK 100 Zasobnik wody użytkowej pojemność 100 dm^3

PAKIET 4 - ECOCONDENS SILVER-25 + TERMET SWK 120

Numer pakietu	Numer katalogowy	Nazwa produktu
WKP 4361 00 00 00-46	**WKJ 4361 00 00 00**	ECOCONDENS SILVER-25 Kocioł koncensacyjny o mocy 4,3-26,5 kW, gaz 2E-G20 (ziemny GZ-50), wbudowany zawór trójdrożny z siłownikiem, czujnik NTC (na wyposażeniu)
	T 9298 00 00 00	TERMET SWK 120 Zasobnik wody użytkowej pojemność 120 dm^3

07.
Zasobniki ciepłej wody użytkowej

EMALIOWANE ZASOBNIKI SG PLUS I ZWU-200/N Z KRÓĆCEM NA GRZAŁKĘ ELEKTRYCZNĄ

- 6 lat gwarancji zgodnie z warunkami gwarancji
- klasa efektywności energetycznej A
- zbiornik zasobników wykonany z blachy stalowej pokrytej wewnątrz warstwą specjalnej emalii ceramicznej, chroniącej przed korozją i zapewniającej dobrą jakość podgrzewanej wody
- wbudowana anoda magnezowa zapobiegająca korozji zbiornika
- na wyposażeniu zawór bezpieczeństwa
- przystosowane do pracy o maksymalnym ciśnieniu wody 0,6 MPa (6 bar)
- płaszcz obudowy wykonany z cienkiej blachy stalowej pokrytej farbą proszkową
- zasobnik posiada króciec, który umożliwia montaż grzałki elektrycznej EJK mini

Przystosowane do pracy z jednofunkcyjnymi kotłami kondensacyjnymi:
- ECOCONDENS SLIM
- ECOCONDENS GOLD PLUS
- ECOCONDENS SILVER
- ECOCONDENS NEX
- ECOCONDENS CRYSTAL II PLUS
- ECOCONDENS CRYSTAL PLUS-50

Zdjęcie	Numer katalogowy	Nazwa produktu	Pojemność [dm³]
	T 9782 00 00 00/G	TERMET SG Plus 100	100
	T 9287 00 00 00/G	TERMET SG Plus 120	120
	T 9288 00 00 00/G	TERMET SG Plus 140	140
	T 9281 00 00 00/G	ZWU-200/N Plus	200

GRZAŁKI ELEKTRYCZNE DO ZASOBNIKÓW SG PLUS I ZWU PLUS

Zdjęcie	Numer katalogowy	Nazwa produktu	Moc
	T 9782 01 00 00	EJK mini - 1500	1,5 kW
	T 9782 02 00 00	EJK mini - 2000	2,0 kW
	T 9782 03 00 00	EJK mini - 3000	3,0 kW

EMALIOWANE ZASOBNIKI SWK* Z KRÓĆCEM NA GRZAŁKĘ ELEKTRYCZNĄ

- 6 lat gwarancji zgodnie z warunkami gwarancji
- klasa efektywności energetycznej A
- wysoka jakość wykonania
- bardzo dobra izolacja cieplna
- wbudowana anoda magnezowa zapobiegająca korozji zbiornika
- przystosowane do pracy o maksymalnym ciśnieniu wody 0,6 MPa (6 bar)
- króćce przyłączeniowe umieszczone w górnej części zasobnika
- wbudowany króciec spustowy umieszczony w dolnej części zasobnika
- zasobnik posiada króciec, który umożliwia montaż grzałki elektrycznej GRW

Przystosowane do pracy z jednofunkcyjnymi kotłami kondensacyjnymi:
- ECOCONDENS SLIM
- ECOCONDENS GOLD PLUS
- ECOCONDENS SILVER
- ECOCONDENS NEX
- ECOCONDENS CRYSTAL II PLUS
- ECOCONDENS CRYSTAL PLUS-50

Zdjęcie	Numer katalogowy	Nazwa produktu	Pojemność [dm³]
	T 9297 00 00 00	TERMET SWK-100	100
	T 9298 00 00 00	TERMET SWK-120	120
	T 9299 00 00 00	TERMET SWK-140	140

*zasobniki z serii SWK nie posiadają na wyposażeniu zaworu bezpieczeństwa.

GRZAŁKI ELEKTRYCZNE DO ZASOBNIKÓW SWK

Zdjęcie	Numer katalogowy	Nazwa produktu	Moc
	T 9297 90 00 00	GRW-1.4	1,4 kW
	T 9297 91 00 00	GRW-2.0	2,0 kW
	T 9297 92 00 00	GRW-3.0	3,0 kW

termet

08.
Gazowe kotły z otwartą komorą spalania

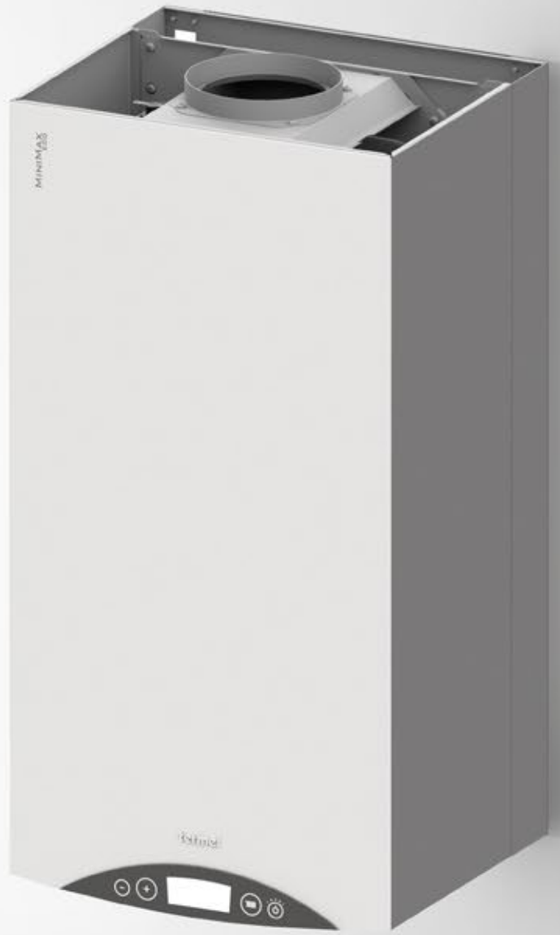

MiniMax Eco

- kocioł wyposażony w dwa wymienniki ciepła: główny wymiennik ciepła miedziany na cele c.o. oraz dodatkowy wymiennik płytowy ze stali nierdzewnej na cele c.w.u.
- bardzo małe gabaryty urządzenia (zaledwie 700 mm wysokości, 360 mm szerokości, 300 mm głębokości)
- możliwość pracy w układzie otwartym przy zastosowaniu zestawu do obiegu otwartego WKR 4340 50 00 00
- kompletny system zabezpieczeń, m.in. przed zanikiem ciągu kominowego, przed możliwością zablokowania pompy
- wysokoefektywna pompa obiegowa
- wysoki stopień ochrony IPX4D
- nowoczesny panel sterowania wyposażony w czytelny wyświetlacz LCD pokazujący funkcje kotła m.in. kody błędów, aktualny stan pracy, temperaturę w układzie c.o. oraz c.w.u.
- możliwość zoptymalizowanego zarządzania pracą kotła dzięki współpracy z regulatorem temperatury pomieszczeń
- podłączenie do przewodu kominowego Ø130 mm
- **poziom emisji tlenków azotu NOx poniżej 56 mg/kWh**

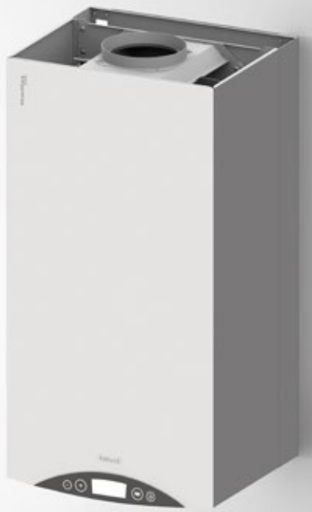

WYMIARY

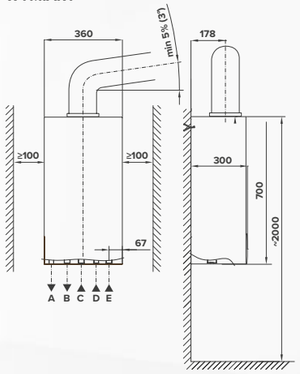

OPIS PRZYŁĄCZY:

A. G3/4" ZASILANIE INSTALACJI C.O.
B. G1/2" C.W.U.
C. G3/4" GAZ
D. G1/2" Z.W.U.
E. G3/4" POWRÓT Z INSTALACJI C.O.

		DWUFUNKCYJNE	
PARAMETRY TECHNICZNE		**13/22**	**22/22**
Obieg c.o.	Klasa sezonowej efektywności energetycznej ogrzewania pomieszczeń	B	B
	Moc cieplna	13 kW	22 kW
	Sprawność użyteczna kotła	94,3%	93,8%
	Maksymalne ciśnienie wody w obiegu c.o.	3 bar	3 bar
	Maksymalna temperatura pracy c.o.	95°C	95°C
	Temperatura nastawiana	40-85°C	40-85°C
Obieg c.w.u.	Klasa sezonowej efektywności energetycznej podgrzewania wody	A	A
	Deklarowany profil obciążenia	L	L
	Efektywność energetyczna podgrzewania wody n_{wh}	76%	76%
	Moc cieplna (przy temp. 80/60°C)	22 kW	22 kW
	Zakres regulacji temperatury wody	30-60°C	30-60°C
	Ciśnienie wody	0,1-6,0 bar	0,1-6,0 bar
	Rodzaj wymiennika c.w.u.	płytowy	płytowy
	Poziom mocy akustycznej L_{wa}	47	55
	Podłączenie do przewodu kominowego	130 mm	130 mm
	Emisja tlenków azotu	38 mg/kWh	38 mg/kWh
	Wysokość x szerokość x głębokość	700x360x300 mm	700x360x300 mm
	Waga	26 kg	26 kg

termet®

GAZOWE DWUFUNKCYJNE KOTŁY Z OTWARTĄ KOMORĄ SPALANIA

Numer katalogowy	Rodzaj gazu	Nazwa produktu	Wymiary	Moc
WKD 5321 00 00 00/PL1	2E-G20 (ziemny GZ-50)	MiniMax Eco	700x360x300 mm	7-13 kW (c.o.) 7-22 kW (c.w.u)
WKD 5324 00 00 00/PL1	2Lw-G27 (ziemny GZ-41,5)			
WKD 5322 00 00 00/PL1	2Ls-G2.350 (ziemny GZ-35)			
WKD 5323 00 00 00/PL1	3P-G31 (skroplony, propan)			
WKD 4341 00 00 00/PL1	2E-G20 (ziemny GZ-50)	MiniMax Eco	700x360x300 mm	7-22 kW (c.o.) 7-22 kW (c.w.u)
WKD 4344 00 00 00/PL1	2Lw-G27 (ziemny GZ-41,5)			
WKD 4342 00 00 00/PL1	2Ls-G2.350 (ziemny GZ-35)			
WKD 4343 00 00 00/PL1	3P-G31 (skroplony, propan)			

WYPOSAŻENIE DODATKOWE DO KOTŁÓW Z OTWARTĄ KOMORĄ SPALANIA - OBIEG OTWARTY C.O.

Numer katalogowy	Nazwa produktu
WKR 4340 50 00 00	Zestaw do obiegu otwartego dla kotła MiniMax Eco – umożliwia montaż kotła w układzie otwartym

REGULATORY POKOJOWE*

Numer katalogowy	Nazwa produktu	Komunikacja
T 9449 13 00 00	TERMET ST-294 V1	przewodowa/On-Off
T 9449 11 00 00	TERMET ST-292 V3	przewodowa/On-Off
T 9449 10 00 00	TERMET ST-292 V2	bezprzewodowa/On-Off
T 9660 00 00 00	Pakiet podstawowy do Systemu TERMET COMFORT	bezprzewodowa/LIN

* kompletna oferta regulatorów na stronach 76-79

WYPOSAŻENIE DODATKOWE DO KOTŁÓW Z OTWARTĄ KOMORĄ SPALANIA

Numer katalogowy	Nazwa produktu
WKC 0567 000 000	Czujnik temperatury zewnętrznej - zamiennie z WKC 0566 00 00 00
T 9832 00 00 00	Moduł wielostrefowy SIM WP 2Z typ 1LTE.1HT.YP z zaworem mieszającym elektrycznym.* Kompaktowe rozwiązanie umożliwiające podłączenie dwóch lub trzech obiegów grzewczych: strefy niskotemperaturowej, strefy wysokotemperaturowej lub opcjonalnie kolejnej strefy wysoko- lub niskotemperaturowej za pośrednictwem zestawu przyłączeniowego
T 9831 00 00 00	Moduł wielostrefowy SIM WP 2Z typ 1LTT.1HT.YP z zaworem mieszającym termostatycznym.* Kompaktowe rozwiązanie umożliwiające podłączenie dwóch lub trzech obiegów grzewczych: strefy niskotemperaturowej, strefy wysokotemperaturowej lub opcjonalnie kolejnej strefy wysoko- lub niskotemperaturowej za pośrednictwem zestawu przyłączeniowego
Z 9824 01 00 00	Sterownik obiegów grzewczych MLC 16 do rozbudowy indywidualnych obiegów grzewczych. Sterowanie pompami i zaworem mieszającym obiegów grzewczych, współpraca z regulatorami temperatury - TERMET ST-292 V2 i V3
WKZ 1427 00 00 00	Listwa przyłączeniowa do kotłów: MINIMAX ECO
WKZ 1422 00 00 00	Listwa przyłączeniowa do kotłów: MINIMAX ECO (z zaworami kątowymi i filtrami siatkowymi)
T 9000 13 00 00	Komplet przyłączy do kotłów MINIMAX ECO z zaworami kątowymi
T 9750 00 00 00	Osłona dolna do kotłów - MINIMAX ECO (szer. 360 mm x 150 mm x 170 mm)

* Wszystkie zestawy przyłączeniowe do modułów wielostrefowych SIM WP 2Z znajdują się na stronie 82-83

09. Regulatory i sterowanie przez internet

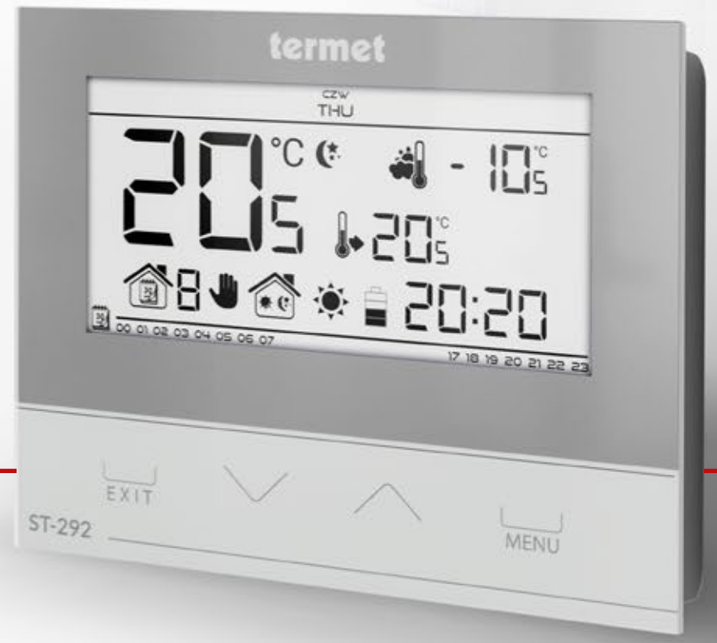

termet

Regulator umożliwiający sterowanie ogrzewaniem przez internet. Dedykowany do kotłów ECOCONDENS: CRYSTAL II PLUS, SLIM, GOLD PLUS, NEX, SILVER, INTEGRA COMFORT, SOLID PLUS

Zdjęcie	Numer katalogowy	Nazwa produktu
	T 9615 00 00 00	**TERMET ST-2801 z Wi-Fi** • dotykowy, kolorowy wyświetlacz • wygodne zarządzanie temperaturą w pomieszczeniu • sterowanie temperaturą c.w.u w zasobniku • wyświetlanie kodów błędów kotła • możliwość ustawienia na regulatorze harmonogramu tygodniowego (niedostępne w aplikacji) • moduł Wi-Fi pozwala na kontrolę niektórych parametrów • **wymaga zasilania napięciem 230V/50Hz** • dostępny wyłącznie w kolorze czarnym • **komunikacja Open-Therm**

REGULATORY TEMPERATURY POMIESZCZEŃ

Zdjęcie	Numer katalogowy	Nazwa produktu
	T 9449 13 00 00	**TERMET ST-294 V1** • przewodowy • łatwy w obsłudze • czytelny wyświetlacz • wygodne przyciski plus, minus • zasilanie 2 baterie AAA • **komunikacja On/Off**
	T 9449 10 00 00	**TERMET ST-292 V2** • bezprzewodowy (wraz z odbiornikiem sygnału montowanym w pobliżu urządzenia) • program ręczny, program dzień/noc, sterowanie tygodniowe • wyposażony w przyciski dotykowe, podświetlany • front wykonany z 3 mm szkła • zasilanie 2 baterie AA 1,5 V • **komunikacja On/Off**
	T 9449 11 00 00	**TERMET ST-292 V3** • przewodowy • program ręczny, program dzień/noc, sterowanie tygodniowe • wyposażony w przyciski dotykowe, podświetlany • front wykonany z 3 mm szkła • zasilanie 2 baterie AA 1,5 V • **komunikacja On/Off**
	WKZ 0624 00 00 00	**CR 11011** • zdalne programowanie kotła • wyposażony w czytelny wyświetlacz LCD z siedmioma wygodnymi przyciskami wskazujący godzinę, datę, aktualną temperaturę oraz realizowany program dnia • możliwość przeglądania historii błędów • **komunikacja Open-Therm**
	T 9655 00 00 00/PL	**EASY REMOTE** • dedykowany do kotłów **ECOCONDENS SILVER** • czytelny, łatwy w obsłudze wyświetlacz LCD • możliwość ustawienia programów zgodnie z wymaganiami użytkownika • posiada funkcję pogodową • pozwala na podgląd i kasowanie błędów pracy kotła • **komunikacja Open-Therm**
	T 9612 00 00 00	**TERMET ST-2801** • dotykowy, kolorowy wyświetlacz • wygodne zarządzanie temperaturą w pomieszczeniu • sterowanie temperaturą c.w.u w zasobniku • wyświetlanie kodów błędów kotła • możliwość ustawienia na regulatorze harmonogramu tygodniowego • **komunikacja Open-Therm** • **wymaga zasilania napięciem 230V/50Hz**

ELEMENTY DEDYKOWANE DO OGRZEWANIA PODŁOGOWEGO - PRZY WSPÓŁPRACY Z PAKIETEM EVOHOME*

Zdjęcie	Numer katalogowy	Nazwa produktu
	T 9641 00 00 00/PL	Regulator Round (sterowanie strefą ogrzewania podłogowego we współpracy z bramką ON/OFF)
	T 9640 00 00 00/PL	Bramka ON/OFF (do sterowania siłownikiem zaworu ogrzewania podłogowego zas. 230V)

ELEMENTY DEDYKOWANE DO KOTŁÓW ECOCONDENS SILVER, ECOCONDENS SLIM, ECOCONDENS GOLD PLUS, ECOCONDENS NEX, ECOCONDENS CRYSTAL II PLUS, INTEGRA COMFORT, ECOCONDENS SOLID PLUS (KOMUNIKACJA ON/OFF)*

Zdjęcie	Numer katalogowy	Nazwa produktu
	T 9644 00 00 00/PL	Pakiet sterujący EVOHOME z Wi-Fi (bramka ON/OFF) Pakiet do sterowania kilkoma strefami grzewczymi (max.12 stref) Skład pakietu: • regulator Wi-fi EvoHome • bramka ON/OFF • stojak do modułu Evohome • posiada możliwość komunikacji przez smartfon lub tablet • **komunikacja On/Off**
	T 9643 00 00 00/PL	Elektroniczna głowica grzejnikowa • łatwy odczyt parametrów • podświetlany, czytelny wyświetlacz dedykowana do pakietu EvoHome

* Oferta dostępna do wyczerpania zapasów

SYSTEM TERMET COMFORT - ZARZĄDZANIE OGRZEWANIEM W STREAFACH GRZEWCZYCH

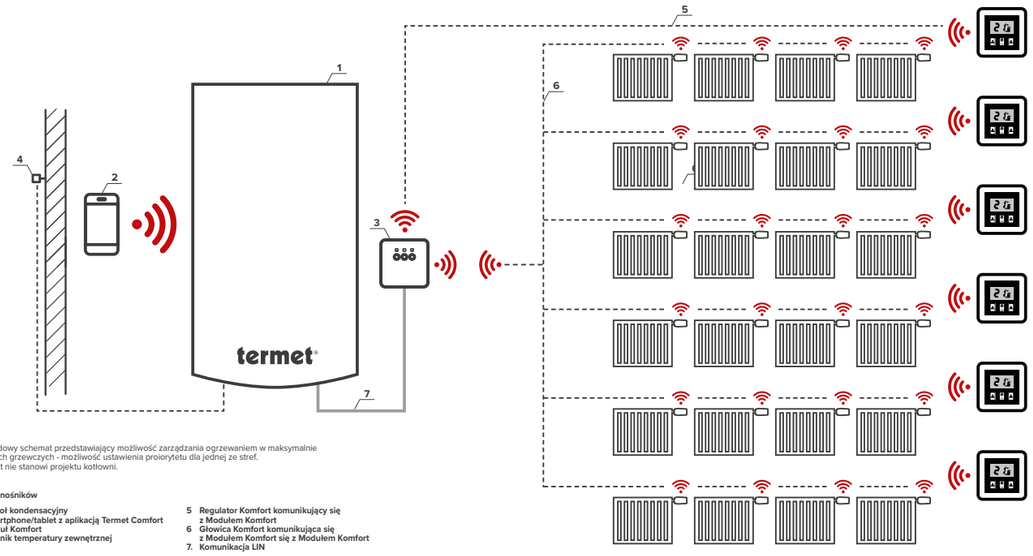

Przykładowy schemat przedstawiający możliwość zarządzania ogrzewaniem w maksymalnie 6 strefach grzewczych - możliwość ustawienia priorytetu dla jednej ze stref.
Schemat nie stanowi projektu kotłowni.

Opis odnośników

1. **Kocioł kondensacyjny**
2. **Smartphone/tablet z aplikacją Termet Comfort**
3. **Moduł Komfort**
4. **Czujnik temperatury zewnętrznej**
5. **Regulator Komfort komunikujący się z Modułem Komfort**
6. **Głowica Komfort komunikująca się z Modułem Komfort się z Modułem Komfort**
7. **Komunikacja LIN**

SCHEMAT Z ZASTOSOWANIEM MODUŁU ROZSZERZEŃ MX-01 I SYSTEMU TERMET COMOFRT

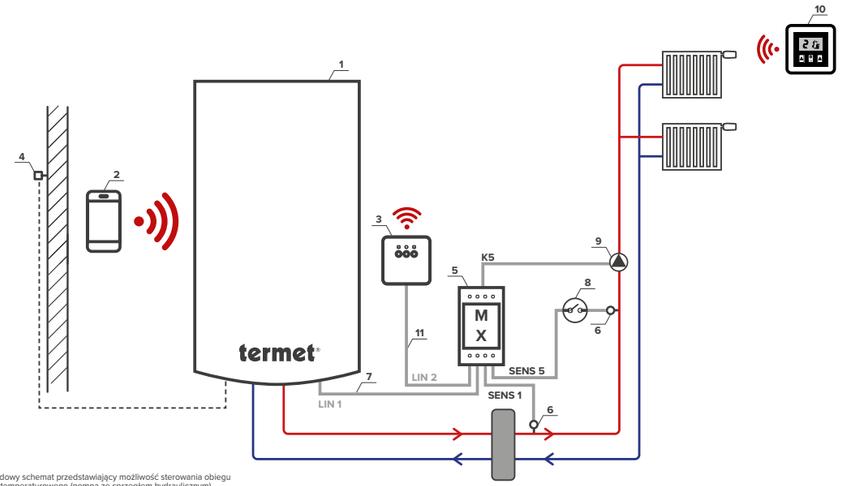

Przykładowy schemat przedstawiający możliwość sterowania obiegu wysokotemperaturowego (pompa ze sprzęgłem hydraulicznym).
Schemat nie stanowi projektu kotłowni.

Opis odnośników

1. **Kocioł kondensacyjny**
2. **Smartphone/tablet z aplikacją Termet Comfort**
3. **Moduł Komfort**
4. **Czujnik temperatury zewnętrznej**
5. **Moduł rozszerzeń MX-01**
6. **Czujnik temperatury**
7. **Komunikacja LIN1**
8. **Zabezpieczenie termiczne obiegu grzewczego**
9. **Pompa obiegowa c.o.**
10. **Regulator pokojowy Komfort**
11. **Komunikacja LIN2**

ELEMENTY DEDYKOWANE DO KOTŁÓW POSIADAJĄCYCH (INTERFEJS LIN) : ECOCONDENS GOLD PLUS, NEX, INTEGRA COMFORT, SOLID PLUS, MINIMAX ECO

Zdjęcie	Numer katalogowy	Nazwa produktu
	T 9660 00 00 00	**Pakiet podstawowy do Systemu „Termet Comfort”** Skład pakietu: • Moduł Komfort • Regulator Komfort „System Termet Comfort” umożliwia bezprzewodowe sterowanie kotłem i/lub temperaturą w danym pomieszczeniu czy domu za pomocą mobilnej aplikacji na smartfona lub tablet
	T 9660 01 00 00	**Moduł Komfort** posiada interfejs Wi-Fi, który za pomocą aplikacji mobilnej umożliwia: • ustawienie temperatury w przedziałach czasowych w cyklu tygodniowym w max 6 niezależnych strefach, • kontrolowanie stanów pracy urządzenia, • natychmiastową sygnalizację sytuacji awaryjnej i przerwy w pracy kotła, • podgląd podstawowych parametrów pracy, • zmianę trybów pracy urządzenia, • zaprogramowanie cykli pracy dla zasobnika c.w.u., • ustawienie priorytetu dla jednej z 6 stref
	T 9660 02 00 00	**Regulator Komfort do Systemu „Termet Comfort”** • wyposażony w czujnik temp., wyświetlacz oraz przyciski do regulacji temperatury w pomieszczeniu, • dostarcza informację do modułu o temperaturze panującej w strefie, w której się znajduje, • umożliwia niezależne sterowanie maksymalnie czteroma głowicami komfort
	T 9661 00 00 00	**Głowica Komfort do Systemu "Termet Comfort"** realizuje sterowanie przepływem czynnika grzewczego, w zależności od zapotrzebowania na ciepło • utrzymanie zadanej radiowo temperatury grzejnika, • regulacja otwarcia zaworu na podstawie ustawionego programu tygodniowego, • przeznaczona do współpracy z regulatorami komfort. W zestawie znajduje się wkładka redukcyjna, która umożliwia montaż głowicy do najpopularniejszej
	T 9662 00 00 00	Podzespół przedłużacza do Modułu Komfort
	T 9663 01 00 00	**Moduł Rozszerzeń do Systemu "Termet Comfort"** **Moduł Rozszerzeń MX01** moduł automatyki cieplnej stanowiący jeden z elementów „Systemu Termet Comfort”. Do komunikacji ze źródłem ciepła oraz Modułem Komfort wykorzystuje interfejs LIN. Po podłączeniu Modułu Komfort użytkownik uzyskuje możliwość monitoringu pracy Modułu Rozszerzeń oraz możliwość zdalnej zmiany jego parametrów konfiguracyjnych. Odbywa się to z wykorzystaniem dedykowanej do „Systemu Termet Comfort” aplikacji na urządzenia mobilne. • sterowanie pracą pompy obiegu wody grzewczej (pompa za sprzęgłem hydraulicznym) • sterowanie pracą do trzech pomp/zaworów za pomocą programowalnych wyjść sterujących • sterowanie pracą pompy cyrkulacyjnej • sterowanie temperaturą za sprzęgłem hydraulicznym

10.
Moduły wielostrefowe do systemów grzewczych

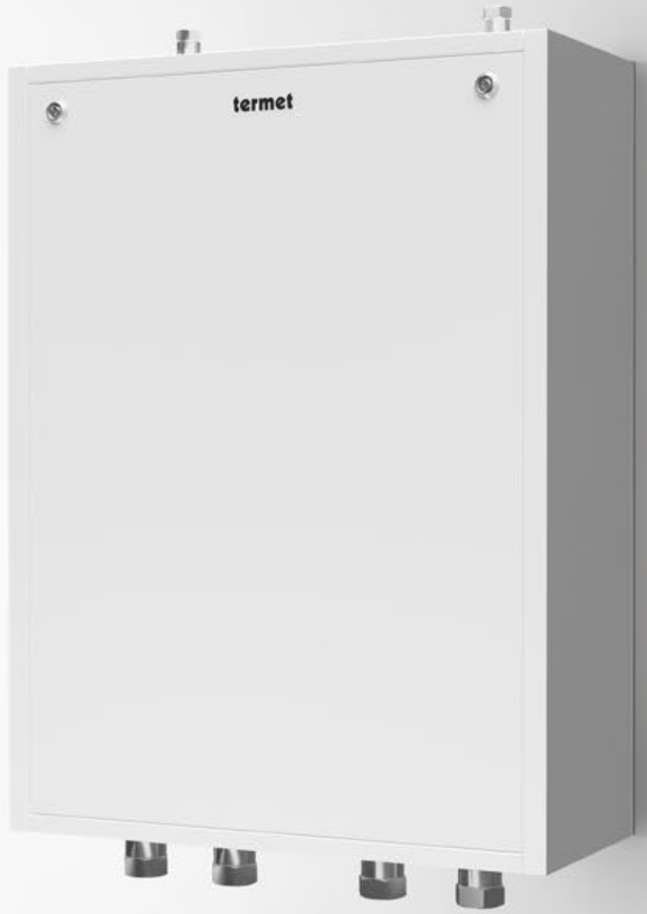

MODUŁ WIELOSTREFOWY DO SYSTEMÓW GRZEWCZYCH SIM WP 2Z TYP 2LTE.1HT.YP

Zdjęcie	Numer katalogowy	Nazwa produktu
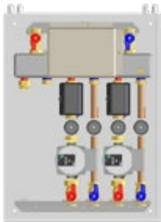	**T 9833 00 00 00**	Moduł wielostrefowy Moduł umieszczony w eleganckiej, białej obudowie, fabrycznie wyposażony w dwa obiegi grzewcze niskotemperaturowe z zaworem elektrycznym, z możliwością podłączenia trzeciego obiegu wysokotemperaturowego lub obiegu niskotemperaturowego z zaworem termostatycznym Wyposażenie podstawowe: • 1 x sprzęgło hydrauliczne dla 3 obiegów grzewczych • 2 x zawór elektryczny • 2 x energooszczędna pompa obiegowa • sterownik MLC16 **Współpraca ze wszystkimi kotłami Termet (do mocy 35 kW)**

WYPOSAŻENIE DODATKOWE DO MODUŁU WIELOSTREFOWEGO TYPU 2LTE.1HT.YP

Zdjęcie	Numer katalogowy	Nazwa produktu
	T 9834 00 00 00	Zestaw przyłączeniowy wysokotemperaturowy typ 1HT.YP (współpracujący bezpośrednio z modułem wielostrefowym SIM WP 2Z)
	T 9835 00 00 00	Zestaw przyłączeniowy niskotemperaturowy typ 1LTT.YP z zaworem termostatycznym ręcznym i energooszczędną pompą obiegową (współpracujący bezpośrednio z modułem wielostrefowym SIM WP 2Z)

SCHEMAT PRZEDSTAWIAJĄCY MOŻLIWOŚCI WYKORZYSTANIA SYSTEMU TERMET COMFORT I MODUŁU WIELOSTREFOWEGO

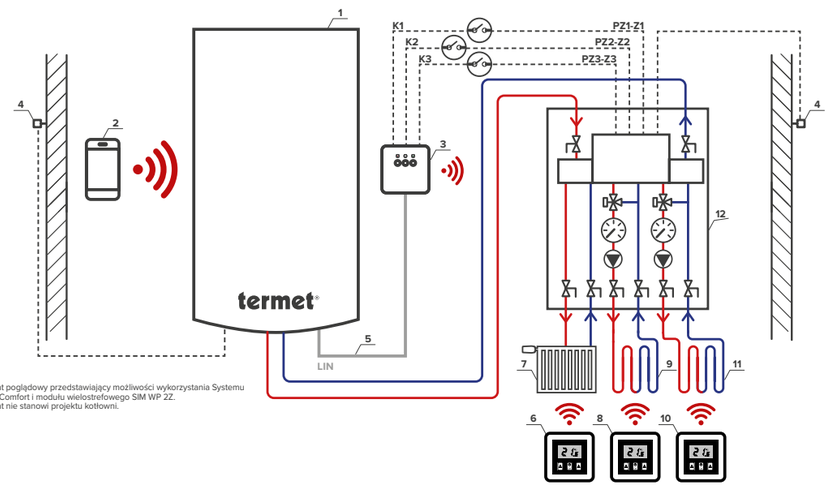

Schemat poglądowy przedstawiający możliwości wykorzystania Systemu Termet Comfort i modułu wielostrefowego SIM WP 2Z.
Schemat nie stanowi projektu kotłowni.

Opis odnośników

1. Kocioł kondensacyjny wyposażony w interfejs LIN
2. Smartphone/tablet z aplikacją Termet Comfort
3. Moduł Komfort
4. Czujnik temperatury zewnętrznej
5. Komunikacja LIN
6. Regulator pokojowy Komfort strefa 1
7. Ogrzewanie grzejnikowe strefa 1
8. Regulator pokojowy Komfort strefa 2
9. Ogrzewanie podłogowe strefa 2
10. Regulator pokojowy Komfort strefa 3
11. Ogrzewanie podłogowe strefa 3
12. Moduł wielostrefowy

MODUŁ WIELOSTREFOWY DO SYSTEMÓW GRZEWCZYCH SIM WP 2Z TYP 1LTE.1HT.YP

Zdjęcie	Numer katalogowy	Nazwa produktu
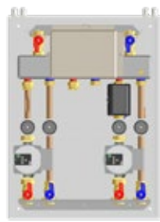	**T 9832 00 00 00**	Moduł wielostrefowy Moduł umieszczony w eleganckiej, białej obudowie, fabrycznie wyposażony w dwa obiegi grzewcze: jeden niskotemperaturowy z zaworem elektrycznym oraz drugi wysokotemperaturowy. Możliwość podłączenia trzeciego obiegu niskotemperaturowego z zaworem termostatycznym, elektrycznym lub obiegu wysokotemperaturowego Wyposażenie podstawowe: • 1 x sprzęgło hydrauliczne dla 3 obiegów grzewczych • 1 x zawór elektryczny • 2 x energooszczędna pompa obiegowa **Współpraca ze wszystkimi kotłami Termet (do mocy 35 kW)**

MODUŁ WIELOSTREFOWY DO SYSTEMÓW GRZEWCZYCH SIM WP 2Z TYP 1LTT.1HT.YP

Zdjęcie	Numer katalogowy	Nazwa produktu
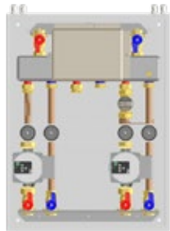	**T 9831 00 00 00**	Moduł wielostrefowy Moduł umieszczony w eleganckiej, białej obudowie, fabrycznie wyposażony w dwa obiegi grzewcze: jeden niskotemperaturowy z zaworem elektrycznym oraz drugi wysokotemperaturowy. Możliwość podłączenia trzeciego obiegu niskotemperaturowego z zaworem termostatycznym, elektrycznym lub obiegu wysokotemperaturowego Wyposażenie podstawowe: • 1 x sprzęgło hydrauliczne dla 3 obiegów grzewczych • 1 x zawór termostatyczny • 2 x energooszczędna pompa obiegowa **Współpraca ze wszystkimi kotłami Termet (do mocy 35 kW)**

WYPOSAŻENIE DODATKOWE DO MODUŁU WIELOSTREFOWEGO TYPU 1LTE.1HT.YP i 1LTT.1HT.YP

Zdjęcie	Numer katalogowy	Nazwa produktu
	T 9834 00 00 00	Zestaw przyłączeniowy wysokotemperaturowy typ 1HT.YP (współpracujący bezpośrednio z modułem wielostrefowym SIM WP 2Z)
	T 9835 00 00 00	Zestaw przyłączeniowy niskotemperaturowy typ 1LTT.YP z zaworem termostatycznym ręcznym i energooszczędną pompą obiegową (współpracujący bezpośrednio z modułem wielostrefowym SIM WP 2Z)
	T 9836 00 00 00	Zestaw przyłączeniowy niskotemperaturowy typ 1LTE.YP z zaworem elektrycznym i energooszczędną pompą obiegową (współpracujący bezpośrednio z modułem wielostrefowym SIM WP 2Z)

11.
Gazowe podgrzewacze wody

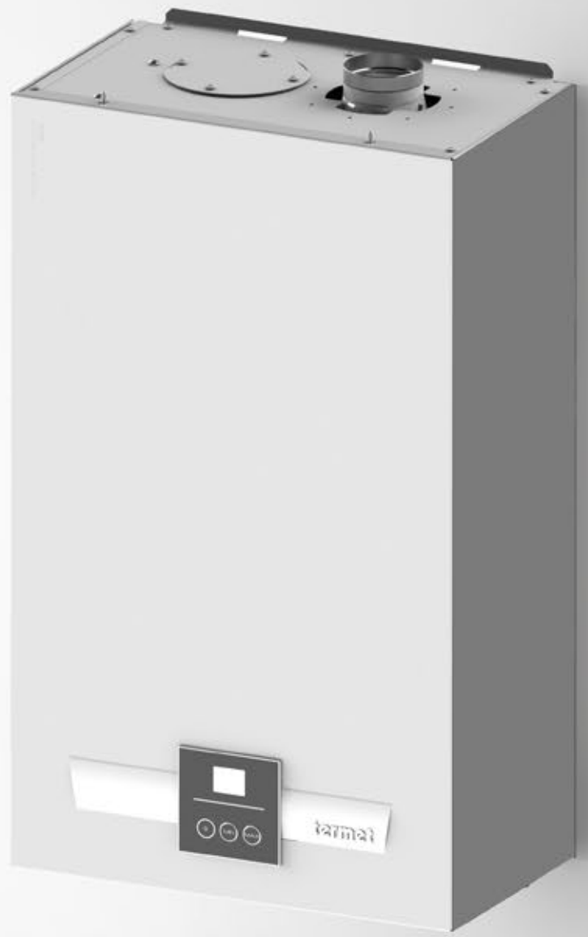

Termaq Electronic Eco

- **otwarta komora spalania**
- palnik chłodzony wodą - przepływająca przez niego woda odbiera ciepło i równocześnie wstępnie się ogrzewa. Następnie trafia do wymiennika ciepła i tam zostaje podgrzana do wymaganej temperatury
- klasa efektywności energetycznej podgrzewania wody: A
- niewielki przepływ wody uruchamiający urządzenie około 3,2 dm^3/min
- kompletny system zabezpieczeń, m.in. przed zanikiem ciągu kominowego, wypływem spalin do pomieszczenia
- urządzenie wyposażone w wygodne pokrętła oraz diody sygnalizujące stan pracy urządzenia
- nowoczesny design, który sprawia że urządzenie idealnie komponuje się z wystrojem każdego wnętrza
- brak świeczki dyżurnej, co przekłada się na mniejsze zużycie gazu i oszczędność dla użytkownika
- **poziom emisji tlenków azotu NOx poniżej 56 mg/kWh**

A

NOx <56 mg/kWh EMISJA NOx / NOx EMISSION

WYMIARY

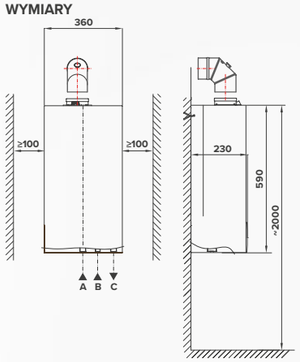

OPIS PRZYŁĄCZY:

A. G3/4" GAZ
B. G1/2" Z.W.U.
C. G1/2" C.W.U.

PARAMETRY TECHNICZNE	TERMAQ ELECTRONIC ECO GE-19-02	TERMAQ ELECTRONIC ECO GE-24-02	TERMAQ AQUA POWER ECO GH-19-02
Rodzaj zapłonu	Zapłon elektroniczny z baterii	Zapłon elektroniczny z baterii	Zapłon elektroniczny z hydrogeneratora
Zakres mocy	8,0-19,2 kW	9,1-24,0 kW	8,0-19,2 kW
Sprawność cieplna dla nominalnej mocy cieplnej	88%	88%	88%
Klasa sezonowej efektywności energetycznej podgrzewania wody	A	A	A
Deklarowany profil obciążenia	M	L	M
Efektywność energetyczna podgrzewania wody n_{wh}	79 %	75%	79 %
Roczne zużycie paliwa AFC	6 GJ	13 GJ	6 GJ
Ciśnienie robocze wody	0,2-10,0 bar	0,2-10,0 bar	0,2-10,0 bar
Strumień wody gorącej (Δt≤50°C)	3,2-5,7 l/min	3,6-7,0 l/min	3,2-5,7 l/min
Strumień wody ciepłej (Δt≤25°C)	5,7-11,5 l/min	7,0-14,0 l/min	5,7-11,5 l/min
Maksymalna temperatura wody wylotowej	65 °C	65 °C	65 °C
Poziom mocy akustycznej L_{wa}	53 dB	60 dB	53 dB
Podłączenie do przewodu kominowego	117 mm	132 mm	117 mm
Przyłącze gazu	G 3/4	G 3/4	G 3/4
Przyłącze wody zimnej	G 1/2	G 1/2	G 1/2
Przyłącze wody ciepłej	G 1/2	G 1/2	G 1/2
Wysokość x szerokość x głębokość	590x360x230 mm	590x360x230 mm	590x360x230 mm
Waga	10,7 kg	12 kg	12 kg

GAZOWE PODGRZEWACZE WODY

Numer katalogowy	Rodzaj gazu	Nazwa produktu	Moc
WGE 3723 00 00 00/PL1X **WGE 3723 00 00 00/PL2X**	2E-G20 (ziemny GZ-50)	TERMAQ ELECTRONIC ECO GE-19-02	8,0-19,2 kW
WGE 3724 00 00 00/PL1X	3P-G31 (gaz skroplony)		
WGE 3725 00 00 00/PL1X	3B/P-G30 (gaz skroplony)		
WGE 3722 00 00 00/PL1X	2Lw-G27 (ziemny GZ-41,5)		
WGE 3721 00 00 00/PL1X	2Ls-G2.350 (ziemny GZ-35)		
WGE 3733 00 00 00/PL1X	2E-G20 (ziemny GZ-50)	TERMAQ ELECTRONIC ECO GE-24-02	9,1-24,0 kW
WGE 3734 00 00 00/PL1X	3P-G31 (gaz skroplony)		
WGE 3735 00 00 00/PL1X	3B/P-G30 (gaz skroplony)		
WGH 3923 00 00 00/PL1X	2E-G20 (ziemny GZ-50)	TERMAQ AQUA-POWER ECO typ GH-19-02	8,0-19,2 kW
WGH 3924 00 00 00/PL1X	3P-G31 (gaz skroplony)		
WGH 3925 00 00 00/PL1X	3B/P-G30 (gaz skroplony)		
WGH 3922 00 00 00/PL1X	2Lw-G27 (ziemny GZ-41,5)		
WGH 3921 00 00 00/PL1X	2Ls-G2.350 (ziemny GZ-35)		

WYPOSAŻENIE DODATKOWE DO GAZOWYCH PODGRZEWACZY WODY

Numer katalogowy	Nazwa produktu
T 9360 00 00 00 D	Osłona dolna przystosowana do następujących podgrzewaczy: - TermaQ Electronic Eco typ GE-19-02 - TermaQ Aqua-Power Eco typ GH-19-02

Aqua Comfort Eco

- **zamknięta komora spalania** – praca urządzenia niezależna od warunków wentylacyjnych panujących w pomieszczeniu
- klasa efektywności energetycznej podgrzewania wody A
- nowoczesna konstrukcja gwarantująca długotrwałą, ekonomiczną i bezawaryjną eksploatację
- wysoka moc urządzenia – aż 24 kW (wersja GT-24-03)
- niewielki przepływ wody uruchamiający urządzenie (ok. 2 dm^3/min)
- elektroniczna, liniowa modulacja mocy palnika, pozwalająca na utrzymywanie stałej temperatury wody
- ustawianie żądanej temperatury wody realizowane jest poprzez dwa przyciski (MIN, MAX)
- wysoki stopień ochrony IPX4D
- kompletny system zabezpieczeń
- wymiary gabarytowe: 621 x 366 x 224 mm (wys.x szer.x gł)
- podłączenie do przewodu kominowego koncentryczne Ø60/ Ø100 lub Ø80/ Ø125 lub pojedyncze Ø80x Ø80
- nowoczesny i niezwykle elegancki design, który sprawia że idealnie komponują się z wystrojem każdego wnętrza
- **poziom emisji tlenków azotu NOx poniżej 56 mg/kWh**

A

NOx <56 mg/kWh EMISJA NOx NOx EMISSION

WYMIARY

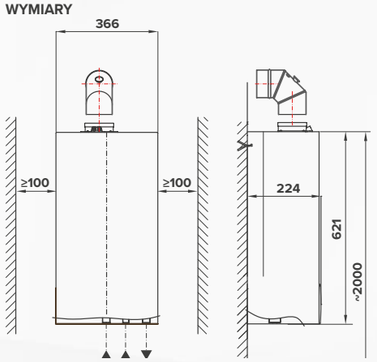

OPIS PRZYŁĄCZY:

A. G3/4" GAZ
B. G1/2" Z.W.U.
C. G1/2" C.W.U.

	Aqua Comfort Eco	
PARAMETRY TECHNICZNE	**GT-19-03**	**GT-24-03**
Rodzaj zapłonu	Elektroniczny z jonizacyjną kontrolą płomienia	Elektroniczny z jonizacyjną kontrolą płomienia
Zakres mocy	6,7 – 19,2 kW	7,4-24,5 kW
Sprawność cieplna dla nominalnej mocy cieplnej	91%	89%
Klasa sezonowej efektywności energetycznej podgrzewania wody	A	A
Deklarowany profil obciążenia	M	L
Efektywność energetyczna podgrzewania wody n_{wh}	74 %	78 %
Roczne zużycie paliwa AFC	6 GJ	13 GJ
Ciśnienie robocze wody	0,2-10,0 bar	0,2-10,0 bar
Zakres przepływu wody	2,0-11,0 l/min	2,0-14,0 l/min
Maksymalna temperatura wody wylotowej	60 °C	60 °C
Poziom mocy akustycznej L_{wa}	53 dB	53 dB
Stopień ochrony	IPX4D	IPX4D
Maksymalny pobór mocy	30 W	30 W
Podłączenie do przewodu kominowego	Ø60/ Ø100 lub Ø80/ Ø125 lub Ø80x Ø80	
Przyłącze gazu	G 1/2	G 1/2
Przyłącze wody zimnej	G 1/2	G 1/2
Przyłącze wody ciepłej	G 1/2	G 1/2
Wysokość x szerokość x głębokość	621x366x224 mm	621x366x224 mm
Waga	17,5 kg	18,5 kg

termet

GAZOWE PODGRZEWACZE WODY

Numer katalogowy	Rodzaj gazu	Nazwa produktu	Moc
WGT 3823 00 00 00/PL-T	2E-G20 (ziemny GZ-50)	AQUA COMFORT ECO GT-19-03	6,7-19,2 kW
WGT 3824 00 00 00/PL-T	3P-G31 (gaz skroplony)		
WGT 3825 00 00 00/PL-T	3B/P-G30 (gaz skroplony)		
WGT 3833 00 00 00/PL-T	2E-G20 (ziemny GZ-50)	AQUA COMFORT ECO GT-24-03	7,4-24,5 kW
WGT 3834 00 00 00/PL-T	3P-G31 (gaz skroplony)		
WGT 3835 00 00 00/PL-T	3B/P-G30 (gaz skroplony)		7,4-23,1 kW

WYPOSAŻENIE DO PODGRZEWACZY WODY Z ZAMKNIĘTĄ KOMORĄ SPALANIA

Numer katalogowy	Nazwa produktu
T 9000 04 07 72	Adapter prosty do podgrzewacza wody Ø60/Ø100
T 9000 04 07 76	Adapter prosty do podgrzewacza wody Ø80/Ø125
T 9000 04 07 73	Adapter kolano do podgrzewacza wody Ø60/Ø100

UKŁAD NIEZALEŻNY

Numer katalogowy	Nazwa produktu
T 9000 04 07 74	Adapter spalinowy niezależny do podgrzewacza wody Ø60/Ø80
T 9000 04 07 75	Adapter powietrzny niezależny do podgrzewacza wody Ø80

UWAGA! w podgrzewaczach z zamkniętą komorą spalania Aqua Comfort Eco można zastosować wyłącznie systemy powietrzno-spalinowe ze stali nierdzewnej pod warunkiem wymiany uszczelki na jedną z poniższych:

USZCZELKI SILIKONOWE

Numer katalogowy	Nazwa produktu
T 9000 04 05 70	Uszczelka silikonowa Ø60 (wewnętrzna do 200°C) Ø60
T 9000 04 05 71	Uszczelka silikonowa Ø80 (wewnętrzna do 200°C) Ø80
T 9000 04 05 78	Uszczelka silikonowa Ø100 (wewnętrzna do 200°C) Ø100
T 9000 04 02 45	Uszczelka silikonowa Ø125 (wewnętrzna do 200°C) Ø125

Fundusze Europejskie Inteligentny Rozwój
Unia Europejska Europejski Fundusz Rozwoju Regionalnego
Opracowanie niskoemisyjnych podgrzewaczy wody użytkowej wykorzystujących paliwa gazowe - projekt realizowany z wykorzystaniem Funduszy Europejskich w ramach Programu Inteligentny Rozwój.

12.
Preparaty do ochrony instalacji c.o., Filtry magnetyczne

PREPARATY DO OCHRONY INSTALACJI C.O.

Zdjęcie	Numer katalogowy	Nazwa produktu	Opis
	T 9000 09 00 10	BM1 INHIBITOR Test 50	Tester inhibitora (50 szt.) Tester wskaźnika stężenia inhibitora BM1. Zanurzając pasek testowy w próbce wody z instalacji Instalator/Serwisant może stwierdzić czy stężenie inhibitora jest wystarczające. Taką kontrolę można wykonać na każdym etapie i w dowolnej chwili. Pasek testowy wyświetla reakcję oznaczoną kolorem, co wskazuje czy należy zastosować więcej BM1 Inhibitor.
	T 9000 09 00 11	BM1 INHIBITOR 500 ml	Środek ochronny Środek chemiczny chroniący domową instalację centralnego ogrzewania przed wewnętrzną korozją i kamieniem kotłowym. Jest on odpowiedni dla wszystkich typów kotłów oraz grzejników. Środek jest kompatybilny ze wszystkimi rodzajami metali i materiałów powszechnie stosowanych w instalacjach grzewczych. Ogranicza koszty i przedłuża eksploatację instalacji. Środek nietoksyczny, przyjazny dla środowiska naturalnego (500 ml wystarcza na 100 l wody w instalacji).
	T 9000 09 00 12	BM3 CLEANER 500 ml	Środek czyszczący Uniwersalny środek czyszczący do nowych lub eksploatowanych instalacji. W przypadku nowych spełnia rolę neutralnego środka do czyszczenia instalacji przed oddaniem do użytku. W eksploatowanych instalacjach usuwa szlam, kamień oraz inne zanieczyszczenia. BM3 CLEANER jest kompatybilny ze wszystkimi rodzajami metali i materiałów powszechnie stosowanymi w instalacjach grzewczych. Preparat może pozostawać w instalacji maksymalnie do 7 dni. Może być również stosowany przy użyciu pomp do płukania instalacji. Środek neutralny, nieszkodliwy (500 ml wystarcza na 100 l wody w instalacji).
	T 9000 09 00 13	BM7 BIOCIDE 500 ml	Środek biobójczy Bardzo skuteczny preparat biobójczy, który zapobiega powstawaniu bakterii i innych mikroorganizmów występujących w instalacjach grzewczych. Idealny dla niskich temperatur lub obiegów ogrzewania podłogowego. Środek należy stosować łącznie z BM1 Inhibitor (500 ml wystarcza na 100 l wody w instalacji).
	T 9000 09 00 14	BMZERO ANTI FREEZE 5 litrów	Środek antymrozowy i ochronny Uniwersalny płyn przeciwzamrożeniowy zapewniający ochronę przed korozją, osadzaniem się kamienia i rozwojowi mikroorganizmów. Kompatybilny ze wszystkimi rodzajami metali i materiałów powszechnie stosowanymi w instalacjach grzewczych. Nadaje się do stosowania w instalacjach centralnego ogrzewania oraz z pompami ciepła (minimalna dawka wynosi 25 litrów na 100 l wody w instalacji). **stężenie** 25% 33% 40% 50% **ochrona** -11°C -16°C -22°C -32°C

Uwaga!
Przed zastosowaniem preparatów chemicznych należy zapoznać się z instrukcją obsługi kotła, w szczególności z punktem dotyczącym czyszczenia instalacji i uzdatniania wody do napełniania instalacji c.o.

FILTRY MAGNETYCZNE DO MONTAŻU W INSTALACJI C.O.

Zdjęcie	Numer katalogowy	Nazwa produktu	Opis
	T 9000 09 00 15 **T 9000 09 00 16**	Filtr BOILERMAG 3/4" Filtr BOILERMAG 1"	Wysokowydajny filtry magnetyczny do instalacji centralnego ogrzewania, który usuwa z instalacji wszelkie zanieczyszczenia (magnetyczne oraz niemagnetyczne) i skutecznie zatrzymuje je wewnątrz urządzenia. Technologia podwójnego przepływu - maksymalizuje wydajność wyłapywania zanieczyszczeń, a regulacja 360˚ pozwala na szybki i łatwy montaż pod dowolnym kątem na instalacji. W zestawie komplet zaworów przyłączeniowych.
	T 9000 09 00 17 **T 9000 09 00 18**	Filtr BOILERMAG 22mm Filtr BOILERMAG 28mm	Wysokowydajny filtry magnetyczny do instalacji centralnego ogrzewania, który usuwa z instalacji wszelkie zanieczyszczenia (magnetyczne oraz niemagnetyczne) i skutecznie zatrzymuje je wewnątrz urządzenia. Technologia podwójnego przepływu - maksymalizuje wydajność wyłapywania zanieczyszczeń, a regulacja 360˚ pozwala na szybki i łatwy montaż pod dowolnym kątem na instalacji. Odpowiedniki filtrów 3/4" i 1", ale z bezpośrednim podłączeniem zaciskowym, **gdy instalacja do kotła wykonana jest w miedzi.**
	T 9000 09 00 21 **T 9000 09 00 22**	Filtr BOILERMAG XC 3/4" Filtr BOILERMAG XC 1"	Kompaktowy filtry magnetyczny do instalacji centralnego ogrzewania, idealny w przypadku ograniczonej przestrzeni. Usuwa z instalacji zanieczyszczenia (magnetyczne oraz niemagnetyczne) i skutecznie zatrzymuje je wewnątrz urządzenia. Prosta instalacja i konserwacja. **Do montażu w ciasnych i trudnodostępnych miejscach**
	T 9000 09 00 20	Filtr BOILERMAG XC 22mm	Kompaktowy filtry magnetyczny do instalacji centralnego ogrzewania, idealny w przypadku ograniczonej przestrzeni. Usuwa z instalacji zanieczyszczenia (magnetyczne oraz niemagnetyczne) i skutecznie zatrzymuje je wewnątrz urządzenia. Odpowiednik filtra 3/4", ale z bezpośrednim podłączeniem zaciskowym, **gdy instalacja do kotła wykonana jest w miedzi.** **Do montażu w ciasnych i trudnodostępnych miejscach**

Uwaga! pole magnetyczne
Osoby z wszczepionym urządzeniem kardiologicznym powinny zawsze zachowywać szczególną ostrożność podczas obchodzenia się z filtrami, podobnie jak w przypadku innych produktów magnetycznych.

Przed zastosowaniem należy zapoznać się z instrukcją obsługi kotła, oraz filtra.

termet

13.
Przewody powietrzno-spalinowe

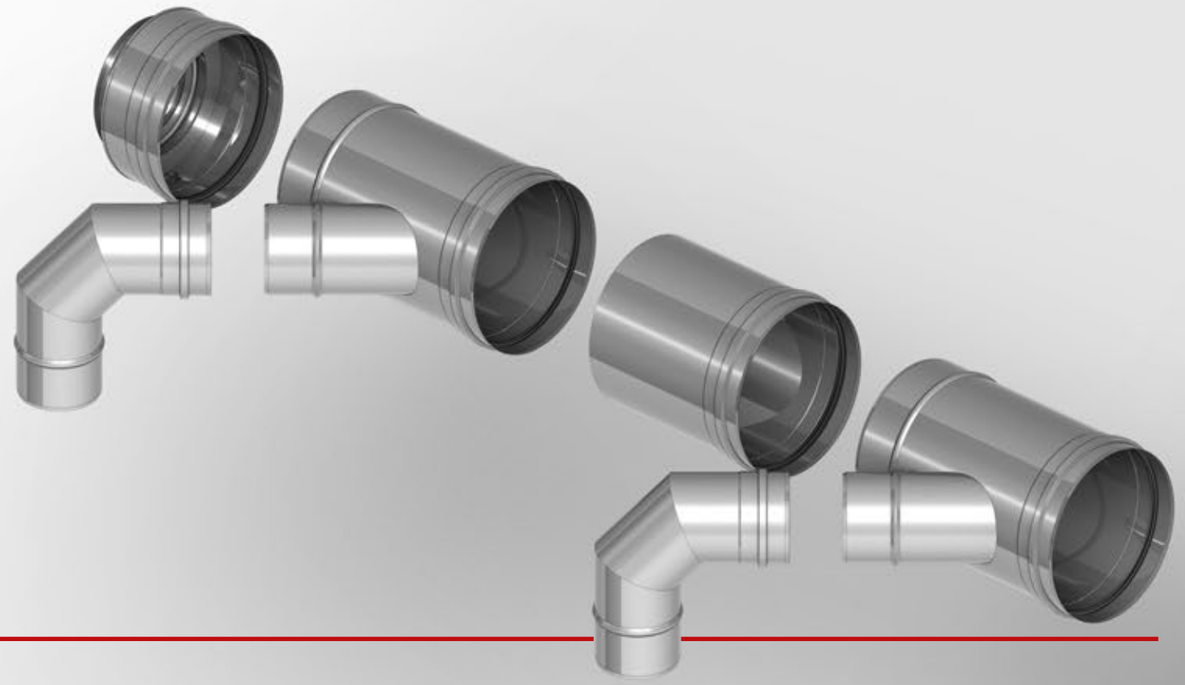

PRZEWODY POWIETRZNO-SPALINOWE DLA KOTŁÓW KONDENSACYJNYCH - PAKIET DO SZACHTU KOMINOWEGO – Ø60/Ø100 - Ø60

Numer katalogowy	Zdjęcie	Nazwa produktu
T 9000 04 05 04		Trójnik 87° rewizyjny podłączeniowy z uszczelką, Ø60/Ø100
		Rura dł. 250 mm z uszczelką, Ø60/Ø100
		Rozeta okrągła, Ø100
		Kolano 87° z podporą i uszczelką, Ø60
		Wspornik kolana z podporą do montażu w kanale kominowym, Ø60
		Przykrycie szachtu z zasysem powietrza, Ø60

PRZEWODY POWIETRZNO-SPALINOWE DLA KOTŁÓW KONDENSACYJNYCH - PAKIET DO SZACHTU KOMINOWEGO ROZSZERZAJĄCY – Ø60/Ø100 - Ø80

Numer katalogowy	Zdjęcie	Nazwa produktu
T 9000 04 05 05		Trójnik 87°, rewizyjny podłączeniowy z uszczelką, Ø60/Ø100
		Rura dł. 250 mm z uszczelką, Ø60/Ø100
		Rozeta okrągła, Ø100
		Kolano rozszerzające 87°, Ø60 mm - Ø80 mm z podporą i z uszczelką
		Wspornik kolana z podporą do montażu w kanale kominowym, Ø80
		Przykrycie szachtu z zasysem powietrza Ø80

PRZEWODY POWIETRZNO-SPALINOWE DLA KOTŁÓW KONDENSACYJNYCH - PAKIET Z WYJŚCIEM PRZEZ ŚCIANĘ ZEWNĘTRZNĄ Ø60/100

Numer katalogowy	Zdjęcie	Nazwa produktu
T 9000 04 05 06		Trójnik 87°, rewizyjny podłączeniowy z uszczelką, Ø60/Ø100
		Zakończenie poziome, dł. 750mm,Ø60/Ø100
		Rozeta okrągła, 2 szt., Ø100

PRZEWODY POWIETRZNO-SPALINOWE DLA KOTŁÓW KONDENSACYJNYCH UKŁAD KONCENTRYCZNY (WSPÓŁOSIOWY) STALOWE

Zdjęcie	Numer katalogowy	Nazwa produktu
	T 9000 04 02 09	Rura, dł. 1000 mm z uszczelką, Ø60/Ø100
	T 9000 04 02 10	Rura, dł. 1000 mm z uszczelką, Ø80/Ø125
	T 9000 04 02 11	Rura, dł. 500 mm z uszczelką, Ø60/Ø100
	T 9000 04 02 12	Rura, dł. 500 mm z uszczelką, Ø80/Ø125
	T 9000 04 02 13	Rura, dł. 250 mm z uszczelką, Ø60/Ø100
	T 9000 04 02 14	Rura, dł. 250 mm z uszczelką, Ø80/Ø125
	T 9000 04 02 15	Kolano sztywne 87° z uszczelką, Ø60/Ø100
	T 9000 04 02 16	Kolano sztywne 87° z uszczelką, Ø80/Ø125
	T 9000 04 02 17	Kolano 87° z podporą i uszczelką, Ø60/Ø100
	T 9000 04 02 18	Kolano 87° z podporą i uszczelką, Ø80/Ø125
	T 9000 04 02 01	Wspornik kolana z podporą do montażu w kanale kominowym
	T 9000 04 02 19	Kolano sztywne 45° z uszczelką, Ø60/Ø100
	T 9000 04 02 20	Kolano sztywne 45° z uszczelką, Ø80/Ø125
	T 9000 04 02 21	Przykrycie szachtu z kołnierzem (białe), Ø60/Ø100
	T 9000 04 02 22	Przykrycie szachtu z kołnierzem (białe), Ø80/Ø125
	T 9000 04 02 84	Przykrycie szachtu szachtu z kołnierzem (stal połysk), Ø60/Ø100
	T 9000 04 02 85	Przykrycie szachtu szachtu z kołnierzem (stal połysk), Ø80/Ø125
	T 9000 04 02 23	Kołnierz Ø60/Ø100
	T 9000 04 02 24	Kołnierz Ø80/Ø125
	T 9000 04 02 25	Przejście przez dach z kołnierzem 5° - 15° (stal nierdzewna), Ø60/Ø100
	T 9000 04 02 97	Przejście przez dach z kołnierzem 16° - 25° (stal nierdzewna), Ø60/Ø100
	T 9000 04 02 26	Przejście przez dach z kołnierzem 26° - 35° (stal nierdzewna), Ø60/Ø100
	T 9000 04 02 27	Przejście przez dach z kołnierzem 36° - 45° (stal nierdzewna), Ø60/Ø100
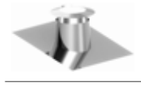	**T9000 04 02 28**	Przejście przez dach z kołnierzem 5° - 15° (stal nierdzewna), Ø80/Ø125
	T9000 04 02 96	Przejście przez dach z kołnierzem 16° - 25° (stal nierdzewna), Ø80/Ø125
	T9000 04 02 29	Przejście przez dach z kołnierzem 26° - 35° (stal nierdzewna), Ø80/Ø125
	T 9000 04 02 30	Przejście przez dach z kołnierzem 36° - 45° (stal nierdzewna), Ø80/Ø125

PRZEWODY POWIETRZNO-SPALINOWE DLA KOTŁÓW KONDENSACYJNYCH UKŁAD KONCENTRYCZNY (WSPÓŁOSIOWY) STALOWE

Zdjęcie	Numer katalogowy	Nazwa produktu
	T 9000 04 02 31	Trójnik 87°, rewizyjny podłączeniowy z uszczelką, Ø60/Ø100
	T 9000 04 02 32	Trójnik 87°, rewizyjny podłączeniowy z uszczelką, Ø80/Ø125
	T 9000 04 02 88	Trójnik 87°, rewizyjny podłączeniowy rozszerzający Ø60/100-80/125 z uszczelką
	T9000 04 02 33	Element rozszerzający, z Ø60/Ø100 na Ø80/Ø125
	T 9000 04 02 34	Zakończenie pionowe, dł. 250mm, Ø60/Ø100
	T 9000 04 02 35	Zakończenie pionowe, dł. 250mm, Ø80/Ø125
	T 9000 04 02 36	Zakończenie poziome, dł.750mm, Ø60/Ø100
	T 9000 04 02 37	Zakończenie poziome, dł.750mm, Ø80/Ø125
	T 9000 04 02 86	Zakończenie pionowe, dł.750 mm (wysoki połysk), Ø60/Ø100
	T 9000 04 02 87	Zakończenie pionowe, dł.750 mm (wysoki połysk), Ø80/Ø125
	T 9000 04 02 38	Rura z wyczystką podłączeniowa z uszczelką, Ø60/Ø100
	T 9000 04 02 39	Rura z wyczystką podłączeniowa z uszczelką, Ø80/Ø125
	T 9000 04 02 04	Wspornik ścienny regulowany 50-150mm, Ø60/Ø100
	T 9000 04 02 05	Wspornik ścienny regulowany 50-150mm, Ø80/Ø12
	T 9000 04 02 02	Rozeta okrągła Ø100
	T 9000 04 02 03	Rozeta okrągła Ø125
	T 9000 04 02 42	Uszczelka EPDM (wewnętrzna do 120˚C), Ø60
	T 9000 04 02 43	Uszczelka EPDM (wewnętrzna do 120˚C), Ø80
	T 9000 04 02 46	Kolektor podłączeniowy rozdzielczy z Ø60/100 mm na 2x Ø80mm, Ø60/Ø100 – 2xØ80

PRZEWODY POWIETRZNO-SPALINOWE DLA KOTŁÓW KONDENSACYJNYCH UKŁAD NIEZALEŻNY (JEDNOŚCIENNY) STALOWE

Zdjęcie	Numer katalogowy	Nazwa produktu
	T 9000 04 02 82	Rura elastyczna FLEX-, 1 mb, Ø80
	T 9000 04 02 83	Rura elastyczna FLEX-, rolka 10 mb, Ø80
	T 9000 04 02 78	Rura elastyczna FLEX-, rolka 15 mb, Ø80
	T 9000 04 02 79	Rura elastyczna FLEX-, rolka 20 mb, Ø80
	T 9000 04 02 80	Rura elastyczna FLEX-, rolka 25 mb, Ø80
	T 9000 04 02 81	Rura elastyczna FLEX-, rolka 50 mb, Ø80
	T 9000 04 05 27	Przejście FLEX/FLEX, Ø80
	T 9000 04 05 28	Przejście górne FLEX/System jednościenny, Ø80
	T 9000 04 05 29	Przejście dolne, System jednościenny/FLEX, Ø80
	T 9000 04 05 30	Silikon uszczelniający 310 ml
	T 9000 04 05 31	Rozszerzenie Ø80-Ø100 mm z uszczelką
	T 9000 04 02 49	Rura, dł. 1000 mm z uszczelką, Ø80
	T 9000 04 02 50	Rura, dł. 500 mm z uszczelką, Ø80
	T 9000 04 02 51	Rura, dł. 250 mm z uszczelką, Ø80
	T 9000 04 05 68	Wspornik ścienny Ø80 mm (odległość od ściany 50mm)
	T 9000 04 02 52	Kolano 87° z uszczelką, Ø80
	T 9000 04 02 53	Kolano 87° z podporą i uszczelką, Ø80
	T 9000 04 02 01	Wspornik kolana z podporą do montażu w kanale kominowym
	T 9000 04 02 54	Kolano renowacyjne z podporą i uszczelką
	T 9000 04 02 55	Kolano renowacyjne 87° do kominów ceramicznych z regulowaną podporą z uszczelką, Ø80

PRZEWODY POWIETRZNO-SPALINOWE DLA KOTŁÓW KONDENSACYJNYCH UKŁAD NIEZALEŻNY (JEDNOŚCIENNY) STALOWE

Zdjęcie	Numer katalogowy	Nazwa produktu
	T 9000 04 02 56	Obejma pionująca Ø80
	T 9000 04 02 57	Kolano 45° z uszczelką, Ø80
	T 9000 04 02 58	Rura z rewizją i uszczelką, Ø80
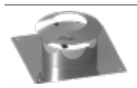	**T 9000 04 02 59**	Przykrycie szachtu z kołnierzem, Ø80
	T 9000 04 02 60	Kołnierz / Rozeta Ø80
	T 9000 04 02 77	Rura ścięta pod kątem 45 ° z siatką dł. 500 mm, Ø80
	T 9000 04 05 07	Daszek Ø80
	T 9000 04 02 61	Rura, dł. 1000 mm z uszczelką, Ø60
	T 9000 04 02 62	Rura, dł. 500 mm z uszczelką, Ø60
	T 9000 04 02 63	Rura, dł. 250 mm z uszczelką, Ø60
	T 9000 04 05 67	Wspornik ścienny Ø60 mm (odległość od ściany 50mm), Ø60
	T 9000 04 02 64	Kolano 87° z uszczelką, Ø60
	T 9000 04 02 65	Kolano 87° z podporą i uszczelką, Ø60
	T 9000 04 02 66	Kolano rozszerzające 87°, Ø60mm- Ø80 mm z podporą i uszczelką, Ø60-Ø80
	T 9000 04 02 01	Wspornik kolana z podporą do montażu w kanale kominowym
	T 9000 04 02 67	Kolano renowacyjne z podporą i uszczelką, Ø60

IZOLOWANE PRZEWODY POWIETRZNO-SPALINOWE DO MONTAŻU NA ZEWNĄTRZ BUDYNKU ZE STALI NIERDZEWNEJ

Zdjęcie	Numer katalogowy	Nazwa produktu
	T 9000 04 02 43	Uszczelka EPDM* Ø80
	T 9000 04 02 92	Kolano sztywne koncentryczne 87° z uszczelką
	T 9000 04 02 93	Rura koncentryczna, dł. 1000 mm z uszczelką, Ø80/Ø125
	T 9000 04 02 94	Rura koncentryczna, dł. 500 mm z uszczelką, Ø80/Ø125
	T 9000 04 02 95	Rura koncentryczna, dł. 250 mm z uszczelką, Ø80/Ø125
	T 9000 04 03 03	Rura, dł. 1000 mm, Ø80
	T 9000 04 03 04	Rura, dł. 500 mm, Ø80
	T 9000 04 03 05	Rura, dł. 250 mm, Ø80
	T 9000 04 03 06	Płyta pośrednia z zasysem powietrza (przejście z koncentrycznego systemu ze stali na system izolowany), Ø80
	T 9000 04 05 62	Wspornik płyty, dł. 350 mm (2szt.)
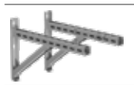	**T 9000 04 05 63**	Wspornik płyty dł. 500 mm (2szt.)
	T 9000 04 03 07	Kolano 30°, Ø80
	T 9000 04 03 08	Kolano 45°, Ø80
	T 9000 04 03 19	Kolano 87° z podporą, Ø80
	T 9000 04 03 20	Kolano 87°, Ø80
	T 9000 04 03 10	Przejście System jednościenny/System izolowany, Ø80
	T 9000 04 03 17	Ustnik zakończenie górne, Ø80

* do każdego elementu (za wyjątkiem elementów koncentrycznych) konieczny jest zakup uszczelki, gdyż nie jest ona dodawana do wyrobu izolowanego

IZOLOWANE PRZEWODY POWIETRZNO-SPALINOWE DO MONTAŻU NA ZEWNĄTRZ BUDYNKU ZE STALI NIERDZEWNEJ

Zdjęcie	Numer katalogowy	Nazwa produktu
	T 9000 04 03 18	Rura z rewizją Ø80
	T 9000 04 03 22	Przejście z zasysem powietrza z systemu koncentrycznego ze stali na system izolowany, Ø80
	T 9000 04 03 23	Daszek Ø80
	T 9000 04 03 25	Kołnierz Ø80
	T 9000 04 03 26	Opaska mocująca do stropu-montaż na pręcie gwintowanym, Ø80
	T 9000 04 03 27	Wspornik ścienny regulowany 50-80 mm, Ø80
	T 9000 04 03 30	Wspornik ścienny regulowany 50-150 mm, Ø80
	T 9000 04 03 31	Wspornik ścienny regulowany 150-250 mm, Ø80
	T 9000 04 03 32	Wspornik ścienny regulowany 250-350 mm, Ø80
	T 9000 04 03 28	Wspornik odl. od ściany powyżej 360 mm do montażu z T9000.04.05.56/ T9000.04.05.57, Ø80
	T 9000 04 05 56	Ramię wspornika, dł. 500 mm
	T 9000 04 05 57	Ramię wspornika, dł. 1000 mm

* do każdego elementu (za wyjątkiem elementów koncentrycznych) konieczny jest zakup uszczelki, gdyż nie jest ona dodawana do wyrobu izolowanego

PRZEWODY SPALINOWE DLA KOTŁÓW KONDENSACYJNYCH UKŁAD NIEZALEŻNY (JEDNOŚCIENNY) IZOLOWANY DO MONTAŻU NA ZEWNĄTRZ BUDYNKU

Zdjęcie	Numer katalogowy	Nazwa produktu
	T 9000 04 03 35	Przejście dachowe płaskie z kołnierzem, Ø80
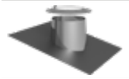	**T 9000 04 03 37**	Przejście dachowe 5°-15° z kołnierzem i płytą ołowianą, Ø80
	T 9000 04 03 39	Przejście dachowe 16°-25° z kołnierzem i płytą ołowianą, Ø80
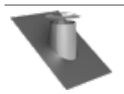	**T 9000 04 03 33**	Przejście dachowe 26°-35° z kołnierzem i płytą ołowianą, Ø80
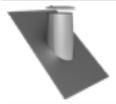	**T 9000 04 03 38**	Przejście dachowe 36°-45° z kołnierzem i płytą ołowianą, Ø80
	T 9000 04 03 36	Przejście dachowe płaskie aluminiowe z kołnierzem, Ø80
	T 9000 04 03 40	Przejście dachowe 5°-15° aluminiowe z kołnierzem, Ø80
	T 9000 04 03 41	Przejście dachowe 16°-25° aluminiowe z kołnierzem, Ø80
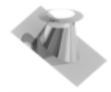	**T 9000 04 03 34**	Przejście dachowe 26°-35° aluminiowe z kołnierzem, Ø80
	T 9000 04 02 43	Przejście dachowe Uszczelka EPDM*, Ø80

* do każdego elementu (za wyjątkiem elementów koncentrycznych) konieczny jest zakup uszczelki, gdyż nie jest ona dodawana do wyrobu izolowanego

PRZEWODY POWIETRZNO-SPALINOWE DLA KOTŁÓW KONDENSACYJNYCH - PAKIET DO SZACHTU KOMINOWEGO – O60/O100 - O60

Zdjęcie	Numer katalogowy	Nazwa produktu
	T 9000 04 05 01	Kolano 87° z rewizją białe, Ø60/Ø100
		Rura, dł. 250 mm biała, Ø60/Ø100
		Rozeta okrągła Ø100
		Kolano 87°, Ø60 mm z podporą i szyną mocującą, Ø60
		Przykrycie szachtu z zasysem powietrza, Ø60

PRZEWODY POWIETRZNO-SPALINOWE DLA KOTŁÓW KONDENSACYJNYCH - PAKIET DO SZACHTU KOMINOWEGO ROZSZERZAJĄCY – O60/O100 - O80

Zdjęcie	Numer katalogowy	Nazwa produktu	Opis
	T 9000 04 05 02	Kolano 87° z rewizją białe, Ø60/Ø100	
		Rura, dł. 250 mm biała, Ø60/Ø100	
		Rozeta okrągła Ø100	
		Kolano 87°, Ø60 - Ø80 mm z podporą i szyną mocującą	
		Przykrycie szachtu z zasysem powietrza, Ø80	

PRZEWODY POWIETRZNO-SPALINOWE DLA KOTŁÓW KONDENSACYJNYCH - PAKIET Z WYJŚCIEM PRZEZ ŚCIANĘ ZEWNĘTRZNĄ Ø60/100

Zdjęcie	Numer katalogowy	Nazwa produktu	Opis
	T 9000 04 05 03	Kolano, 87° z rewizją białe, Ø60/Ø100	
		Zakończenie poziomie, dł. 850mm, Ø60/Ø100	
		Rozeta okrągła, 2 szt., Ø100	

PRZEWODY POWIETRZNO-SPALINOWE Z TWORZYWA SZTUCZNEGO (ZEWN. STAL, WEWN. PP)

PRZEWODY POWIETRZNO-SPALINOWE Z TWORZYWA SZTUCZNEGO (ZEWN. STAL, WEWN. PP)

Zdjęcie	Numer katalogowy	Nazwa produktu
	T 9000 04 01 01	Rura, dł. 2000 mm biała, Ø80/Ø125
	T 9000 04 01 02	Rura, dł. 1000 mm biała, Ø60/Ø100
	T 9000 04 01 03	Rura, dł. 1000 mm biała, Ø80/Ø125
	T 9000 04 01 04	Rura, dł. 500 mm biała, Ø60/Ø100
	T 9000 04 01 05	Rura, dł. 500 mm biała, Ø80/Ø125
	T 9000 04 01 06	Rura, dł. 250 mm biała, Ø60/Ø100
	T 9000 04 01 07	Rura, dł. 250 mm biała, Ø80/Ø125
	T 9000 04 01 08	Kolano 87° białe, Ø60/Ø100
	T 9000 04 01 09	Kolano 87° białe, Ø80/Ø125
	T 9000 04 01 10	Kolano 45° białe, Ø60/Ø100
	T 9000 04 01 11	Kolano 45° białe, Ø80/Ø125
	T 9000 04 01 12	Kolano 30° białe, Ø60/Ø100
	T 9000 04 01 13	Kolano 30° białe, Ø80/Ø125
	T 9000 04 01 14	Kolano 87° z rewizją białe, Ø60/Ø100
	T 9000 04 01 15	Kolano 87° z rewizją białe, Ø80/Ø125
	T 9000 04 01 16	Trójnik 87° podłączeniowy Ø60/Ø100 mm z rozszerzeniem na Ø80/Ø125 z rewizją biały
	T 9000 04 01 17	Kolano z podporą i uszczelką (montaż z T9000.04.02.01, Ø60/Ø100
	T 9000 04 01 18	Kolano z podporą i uszczelką (montaż z T9000.04.02.01, Ø80/Ø125
	T 9000 04 02 01	Wspornik kolana z podporą do montażu w kanale kominowym
	T 9000 04 01 19	Rura z otworem wyczystkowym, biała, Ø60/Ø100
	T 9000 04 01 20	Rura z otworem wyczystkowym, biała, Ø80/Ø125
	T 9000 04 01 21	Terminal pionowy, czarny RAL9005, Ø60/Ø100
	T 9000 04 01 22	Terminal pionowy, czarny RAL9005, Ø80/Ø125
	T 9000 04 01 23	Terminal pionowy, ceglasty RAL8004, Ø60/Ø100
	T 9000 04 01 24	Terminal pionowy, ceglasty RAL8004, Ø80/Ø125
	T 9000 04 01 25	Zakończenie pionowe, dł. 250mm, Ø60/Ø100
	T 9000 04 01 26	Zakończenie pionowe, dł. 250mm, Ø80/Ø125
	T 9000 04 02 02	Rozeta okrągła Ø60/Ø100
	T 9000 04 02 03	Rozeta okrągła Ø80/Ø125
	T 9000 04 02 04	Wspornik ścienny regulowany 50-150mm, Ø60/Ø100
	T 9000 04 02 05	Wspornik ścienny regulowany 50-150mm, Ø80/Ø125

PRZEWODY POWIETRZNO-SPALINOWE Z TWORZYWA SZTUCZNEGO (ZEWN. STAL, WEWN. PP)

Zdjęcie	Numer katalogowy	Nazwa produktu
	T 9000 04 01 27	Przejście dachowe 0°-48°, kolor czarny RAL9005, Ø60/Ø100
	T 9000 04 01 28	Przejście dachowe 0°-48°, kolor czarny RAL9005, Ø80/Ø125
	T 9000 04 01 29	Przejście dachowe, Przejście przez dach 0°-48°, kolor ceglasty RAL8004, Ø60/Ø100
	T 9000 04 01 30	Przejście dachowe, Przejście przez dach 0°-48°, kolor ceglasty RAL8004, Ø80/Ø125
	T 9000 04 02 21	Przykrycie szachtu, z kołnierzem, białe, Ø60/Ø100
	T 9000 04 02 22	Przykrycie szachtu, z kołnierzem, białe, Ø80/Ø125
	T 9000 04 02 84	Przykrycie szachtu z kołnierzem, stal połysk, Ø60/Ø100
	T 9000 04 02 85	Przykrycie szachtu z kołnierzem, stal połysk, Ø80/Ø125
	T 9000 04 01 31	Zakończenie poziome, białe, Ø60/Ø100
	T 9000 04 01 32	Zakończenie poziome, białe, Ø80/Ø125
	T 9000 04 01 33	Element rozdzielczy z Ø80/Ø125 mm na 2xØ80mm
	T 9000 04 01 34	Element rozszerzający Ø60/Ø100-Ø80/Ø125mm

PRZEWODY POWIETRZNO-SPALINOWE Z TWORZYWA SZTUCZNEGO DO MONTAŻU NA ZEWNĄTRZ BUDYNKU (ZEWN. STAL NIERDZEWNA, WEWN. PP)

Zdjęcie	Numer katalogowy	Nazwa produktu
	T 9000 04 05 66	Adapter DN80/125 mm przejście z systemu Stal/PP na Stal/PP do montażu na zewnątrz), Ø80/Ø125
	T 9000 04 05 34	Płyta pośrednia, wysoki połysk, Ø80/Ø125
	T 9000 04 05 54	Płyta pośrednia z zasysem powietrza, wysoki połysk, Ø80/Ø125
	T 9000 04 05 35	Rura z otworem wyczystkowym, wysoki połysk, Ø80/Ø125
	T 9000 04 05 36	Rura z otworem wyczystkowym i zasysem powietrza, wysoki połysk, Ø80/Ø125
	T 9000 04 05 37	Rura, dł. 1000 mm, wysoki połysk, Ø80/Ø125
	T 9000 04 05 38	Rura, dł. 500 mm, wysoki połysk, Ø80/Ø125
	T 9000 04 05 39	Rura, dł. 250 mm, wysoki połysk, Ø80/Ø125
	T 9000 04 05 43	Rura, dł. 250 mm, z zasysem powietrza, wysoki połysk, Ø80/Ø125

PRZEWODY POWIETRZNO-SPALINOWE Z TWORZYWA SZTUCZNEGO DO MONTAŻU NA ZEWNĄTRZ BUDYNKU (ZEWN. STAL NIERDZEWNA, WEWN. PP)

Zdjęcie	Numer katalogowy	Nazwa produktu
	T 9000 04 05 40	Kolano 15°, wysoki połysk, Ø80/Ø125
	T 9000 04 05 41	Kolano 30°, wysoki połysk, Ø80/Ø125
	T 9000 04 05 42	Kolano 45°, wysoki połysk, Ø80/Ø125
	T 9000 04 05 44	Terminal pionowy, wysoki połysk, Ø80/Ø125
	T 9000 04 05 45	Terminal pionowy, biały, Ø80/Ø125
	T 9000 04 05 46	Terminal pionowy, ceglasty RAL8004, Ø80/Ø125
	T 9000 04 05 47	Terminal pionowy, czarny, Ø80/Ø125
	T 9000 04 05 48	Trójnik 87° podłączeniowy z rewizją, wysoki połysk, Ø80/Ø125
	T 9000 04 05 49	Zakończenie wylotu rury (przy zastosowaniu płyty lub rury z zasysem powietrza), wysoki połysk, Ø80/Ø125
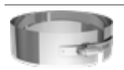	**T 9000 04 05 50**	Opaska zaciskowa systemu, wysoki połysk, Ø80/Ø125
	T 9000 04 05 52	Kolano 87°, wysoki połysk, Ø80/Ø125
	T 9000 04 05 53	Kolano 87° z rewizją, wysoki połysk, Ø80/Ø125
	T 9000 04 05 62	Wspornik płyty, dł. 350 mm (2szt.), Ø80/Ø125
	T 9000 04 05 63	Wspornik płyty, dł. 500 mm (2szt.), Ø80/Ø125

PRZEWODY POWIETRZNO-SPALINOWE Z TWORZYWA SZTUCZNEGO - UKŁAD NIEZALEŻNY (JEDNOŚCIENNY)

Zdjęcie	Numer katalogowy	Nazwa produktu
	T 9000 04 01 35	Rura, dł.2000mm, Ø80
	T 9000 04 01 36	Rura, dł.1000mm, Ø80
	T 9000 04 01 37	Rura, dł.500mm, Ø80
	T 9000 04 01 38	Rura, dł. 250mm, Ø80
	T 9000 04 01 39	Kolano 87°, Ø80
	T 9000 04 01 40	Kolano 45°, Ø80
	T 9000 04 01 41	Kolano 87°, z wyczystką, Ø80
	T 9000 04 05 69	Podpora regulowana do kolan
	T 9000 04 01 42	Kolano krótkie z podporą i sztucerem gwintowanym, Ø80
	T 9000 04 01 43	Kolano 87°, Ø60xØ80 z podporą i szyną mocującą
	T 9000 04 01 44	Kolano 87°, z podporą i szyną mocującą
	T 9000 04 01 45	Rewizja, Ø80
	T 9000 04 01 46	Przykrycie szachtu z kołnierzem malowane na czarno (stal), Ø80
	T 9000 04 01 47	Zakończenie komina (PP), Ø80

PRZEWODY POWIETRZNO-SPALINOWE DLA KOTŁÓW KONDENSACYJNYCH UKŁAD NIEZALEŻNY (JEDNOŚCIENNY) UKŁAD NIEZALEŻNY Ø60

Zdjęcie	Numer katalogowy	Nazwa produktu
	T 9000 04 01 48	Rura, dł. 2000mm, Ø60
	T 9000 04 01 49	Rura, dł. 1000mm, Ø60
	T 9000 04 01 50	Rura, dł. 500mm, Ø60
	T 9000 04 01 51	Rura, dł. 250mm, Ø60
	T 9000 04 01 52	Kolano 87°, Ø60
	T 9000 04 01 53	Kolano 45°, Ø60
	T 9000 04 05 69	Podpora regulowana do kolan
	T 9000 04 01 54	Kolano 87° z podporą i szyną mocującą, Ø60
	T 9000 04 01 55	Kolano krótkie z podporą i sztucerem gwintowanym, Ø60
	T 9000 04 07 77	Rewizja Ø60
	T 9000 04 01 56	Przykrycie szachtu z kołnierzem malowane na czarno (stal), Ø60
	T 9000 04 01 57	Zakończenie komina (PP) Ø60

ELEMENTY UNIWERSALNE

Zdjęcie	Numer katalogowy	Nazwa produktu
	T 9000 04 01 58	Obejma pionująca, Ø60
	T 9000 04 01 59	Obejma pionująca, Ø80
	T 9000 04 01 60	Uszczelka EPDM , Ø60
	T 9000 04 01 61	Uszczelka EPDM , Ø80
	T 9000 04 01 62	Uszczelka EPDM , Ø100
	T 9000 04 01 63	Uszczelka EPDM (płaszcz zew.), Ø125
	T 9000 04 01 76	Rura elastyczna FLEX – 10m, Ø60
	T 9000 04 01 77	Rura elastyczna FLEX – 12,5m, Ø60
	T 9000 04 01 78	Rura elastyczna FLEX – 15m, Ø60
	T 9000 04 01 79	Rura elastyczna FLEX – 75m, Ø60
	T 9000 04 01 82	Rewizja FLEX, Ø60
	T 9000 04 01 80	Złączka PP-FLEX/PP-FLEX, Ø60
	T 9000 04 01 81	Złączka przejściowa PP-FLEX, Ø60
	T 9000 04 01 67	Rura elastyczna FLEX – 10m, Ø80
	T 9000 04 01 66	Rura elastyczna FLEX – 12,5m, Ø80
	T 9000 04 01 65	Rura elastyczna FLEX – 15m, Ø80
	T 9000 04 01 64	Rura elastyczna FLEX – 50m, Ø80
	T 9000 04 01 68	Rewizja FLEX, Ø80
	T 9000 04 01 70	Złączka PP-FLEX/PP-FLEX, Ø80
	T 9000 04 01 69	Złączka przejściowa PP-FLEX, Ø80
	T 9000 04 01 71	Rura końcowa z zawiesiem, Ø80
	T 9000 04 01 72	Element rozszerzający Ø60mm-Ø80mm, Ø60 x Ø80
	T 9000 04 01 73	Siatka ochronna z PP przeciw ptakom, Ø80 - Ø100
	T 9000 04 02 06	Środek poślizgowy pojemność 30ml

ELEMENTY UNIWERSALNE

Zdjęcie	Numer katalogowy	Nazwa produktu
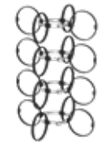	**T 9000 04 01 74**	Zestaw 4 obejm montażowych PP-FLEX, Ø60
	T 9000 04 01 75	Zestaw 4 obejm montażowych PP-FLEX, Ø80
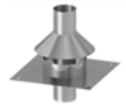	**T 9000 04 02 07**	Przykrycie szachtu z zasysem powietrza, Ø60
	T 9000 04 02 08	Przykrycie szachtu z zasysem powietrza, Ø80

AKCESORIA DO UKŁADÓW KASKADOWYCH ORAZ SYSTEMU LAS - PRZEWODY Z KLAPĄ ZWROTNĄ

Zdjęcie	Numer katalogowy	Nazwa produktu	Opis
	T 9000 04 02 90	Rura z zaworem zwrotnym z uszczelką, Ø80/Ø125	
	T 9000 04 05 61	Rura z zaworem zwrotnym z uszczelką, Ø80	

ADAPTERY DO KOTŁÓW KONDENSACYJNYCH

Zdjęcie	Numer katalogowy	Nazwa produktu	Opis
	T 9000 04 02 47	Złączka kotła ECOCONDENS CRYSTAL 50 PLUS (z króćcami pomiarowymi), Ø60/Ø100	
	T 9000 04 02 48	Złączka kotłów do kotłów kondensacyjnych do 55 kW (z króćcami pomiarowymi), Ø80/Ø125	
	T 9000 04 02 98	Zestaw adapterów dla systemu niezależnego 2xØ80 mm	

ELEMENTY Z WYCZYSTKĄ DO MONTAŻU DO MONTAŻU Z ADAPTERAMI T 9000 04 02 47 I T 9000 04 02 48

Zdjęcie	Numer katalogowy	Nazwa produktu	Opis
	T 9000 04 02 40	Rura z wyczystką z wyczystką z uszczelką, Ø60/Ø100	
	T 9000 04 02 41	Rura z wyczystką z wyczystką z uszczelką, Ø80/Ø125	
	T 9000 04 08 04	Trójnik 87° rewizyjny z uszczelką, Ø60/Ø100	
	T 9000 04 08 05	Trójnik 87° rewizyjny z uszczelką, Ø80/Ø125	
	T 9000 04 08 06	Trójnik 87° rewizyjny rozszerzający Ø60/100-80/125 z uszczelką	

PRZEWODY POWIETRZNO-SPALINOWE ZE STALI NIERDZEWNEJ DO KOTŁÓW DUŻEJ MOCY

Zdjęcie	Numer katalogowy	Nazwa produktu
	T 9000 04 02 68	Rura, dł. 1000 mm z uszczelką, Ø100
	T 9000 04 02 69	Rura, dł. 500 mm z uszczelką, Ø100
	T 9000 04 02 70	Rura, dł. 250 mm z uszczelką, Ø100
	T 9000 04 02 71	Kolano 87° z uszczelką, Ø100
	T 9000 04 02 72	Kolano 87° z podporą z uszczelką, Ø100
	T 9000 04 02 73	Kolano 45°, z uszczelką, Ø100
	T 9000 04 02 74	Rura z rewizją i uszczelką, Ø100
	T 9000 04 02 75	Przykrycie szachtu z kołnierzem, Ø100
	T 9000 04 02 76	Kołnierz / rozeta, Ø100
	T 9000 04 02 89	Rura ścięta pod kątem 45° z siatką, dł. 500mm, Ø100
	T 9000 04 05 18	Daszek, Ø100
	T 9000 04 02 44	Uszczelka EPDM (wewnętrzna do 120˚C), Ø100

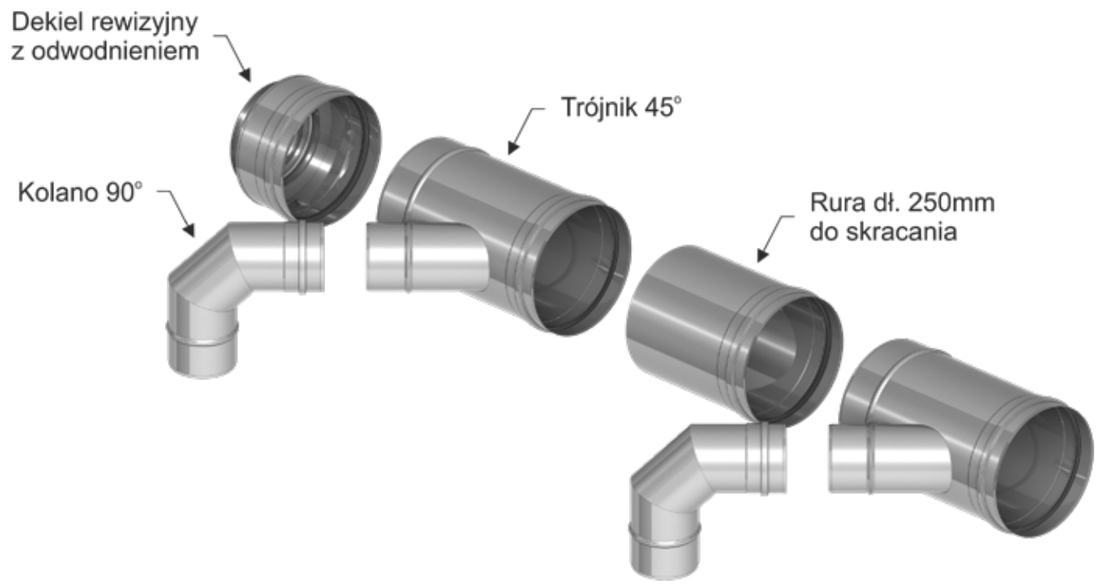

Do kotłów ECOCONDENS CRYSTAL 50 PLUS należy zastosować adapter/złączkę (T9000.04.02.48), a następnie rozszerzenie Ø80-Ø100 mm z uszczelką (T9000 04 05 31)

***ilość trójników, rur oraz kolan zależna jest od wybranego systemu**

PRZEWODY SPALINOWE ZE STALI NIERDZEWNEJ DO KASKADY KOTŁÓW O MOCY DO 55 KW* UKŁAD NIEZALEŻNY (JEDNOŚCIENNY)

Numer katalogowy	Nazwa produktu
T 9000 04 05 19	Kaskada Ø130 mm do dwóch kotłów
T 9000 04 05 20	Kaskada Ø150 mm do dwóch kotłów
T 9000 04 05 21	Kaskada Ø180 mm do dwóch kotłów
T 9000 04 05 22	Kaskada Ø200 mm do dwóch kotłów
T 9000 04 05 23	Kaskada Ø130 mm do trzech kotłów
T 9000 04 05 24	Kaskada Ø150 mm do trzech kotłów
T 9000 04 05 25	Kaskada Ø180 mm do trzech kotłów
T 9000 04 05 26	Kaskada Ø200 mm do trzech kotłów

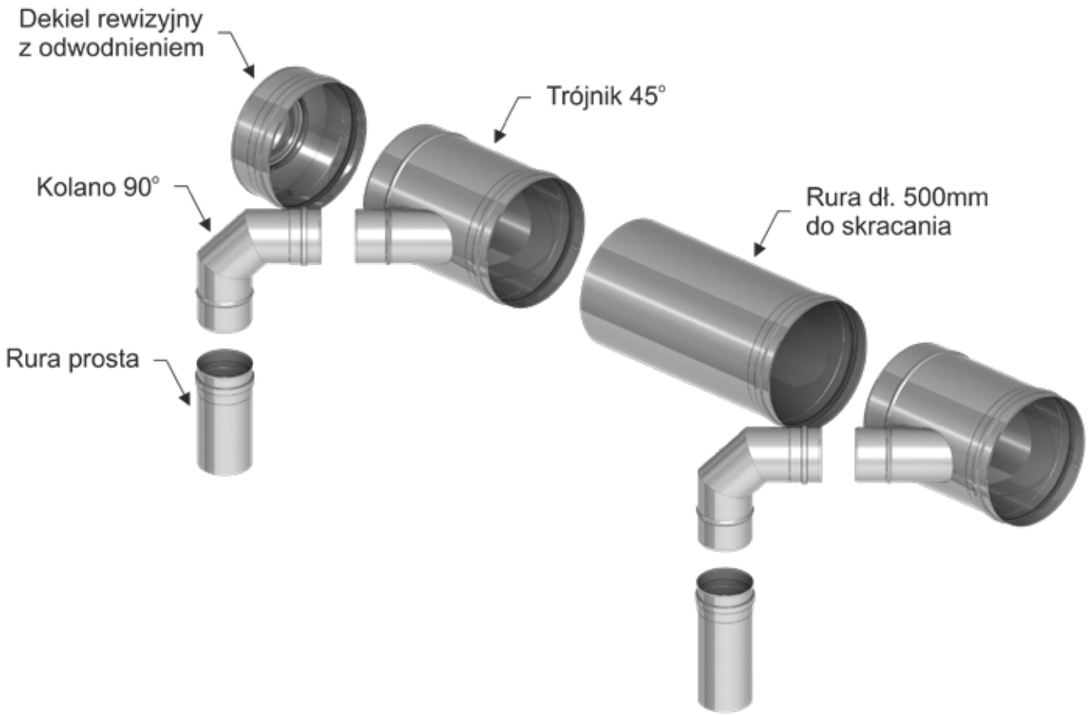

*ilość trójników, rur oraz kolan zależna jest od wybranego systemu

PRZEWODY SPALINOWE ZE STALI NIERDZEWNEJ DO KASKADY KOTŁÓW O MOCY OD 55 KW* UKŁAD NIEZALEŻNY (JEDNOŚCIENNY)

Numer katalogowy	Nazwa produktu
T 9000 04 05 08	Kaskada Ø150 mm do dwóch kotłów
T 9000 04 05 09	Kaskada Ø180 mm do dwóch kotłów
T 9000 04 05 10	Kaskada Ø180 mm do trzech kotłów
T 9000 04 05 11	Kaskada Ø200 mm do trzech kotłów
T 9000 04 05 12	Kaskada Ø200 mm do czterech kotłów
T 9000 04 05 13	Kaskada Ø250 mm do czterech kotłów
T 9000 04 05 14	Kaskada Ø250 mm do pięciu kotłów
T 9000 04 05 15	Kaskada Ø300 mm do pięciu kotłów
T 9000 04 05 16	Kaskada Ø250 mm do sześciu kotłów
T 9000 04 05 17	Kaskada Ø300 mm do sześciu kotłów

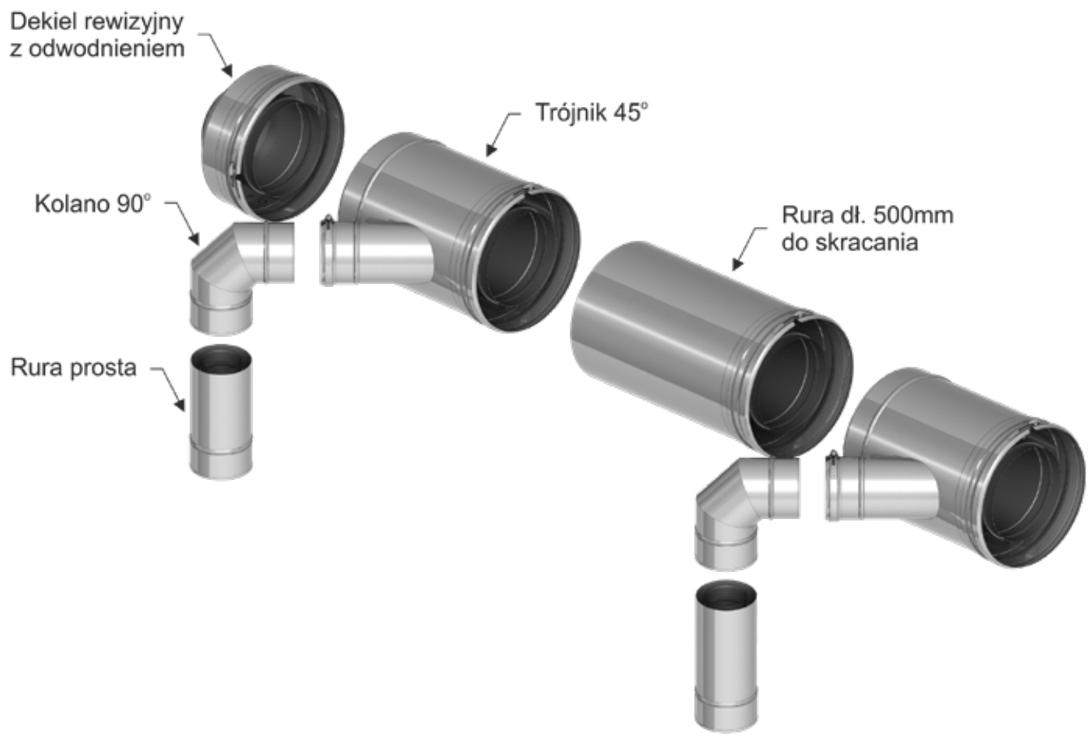

*ilość trójników, rur oraz kolan zależna jest od wybranego systemu

PRZEWODY POWIETRZNO-SPALINOWE ZE STALI NIERDZEWNEJ DO SYSTEMÓW KASKADOWYCH* UKŁAD KONCENTRYCZNY (WSPÓŁOSIOWY)

Numer katalogowy	Nazwa produktu
T 9000 04 04 01	Kaskada koncentryczna Ø150/ Ø200 z wyjściami Ø80/Ø125 dla dwóch kotłów
T 9000 04 04 03	Kaskada koncentryczna Ø180/ Ø250 z wyjściami Ø80/Ø125 dla dwóch kotłów
T 9000 04 04 04	Kaskada koncentryczna Ø180/ Ø250 z wyjściami Ø80/Ø125 dla trzech kotłów
T 9000 04 04 05	Kaskada koncentryczna Ø180/ Ø290 z wyjściami Ø80/Ø125 dla dwóch kotłów
T 9000 04 04 07	Kaskada koncentryczna Ø180/ Ø290 z wyjściami Ø80/Ø125 dla trzech kotłów
T 9000 04 04 09	Kaskada koncentryczna Ø200/ Ø300 z wyjściami Ø80/Ø125 dla dwóch kotłów
T 9000 04 04 10	Kaskada koncentryczna Ø200/ Ø300 z wyjściami Ø80/Ø125 dla trzech kotłów
T 9000 04 04 11	Kaskada koncentryczna Ø200/ Ø300 z wyjściami Ø80/Ø125 dla czterech kotłów
T 9000 04 04 12	Kaskada koncentryczna Ø250/ Ø350 z wyjściami Ø80/Ø125 dla trzech kotłów
T 9000 04 04 13	Kaskada koncentryczna Ø250/ Ø350 z wyjściami Ø80/Ø125 dla czterech kotłów
T 9000 04 04 14	Kaskada koncentryczna Ø300/ Ø400 z wyjściami Ø80/Ø125 dla czterech kotłów

PRZYKŁADOWE PODŁĄCZENIA SYSTEMÓW POWIETRZNO-SPALINOWYCH DO KOTŁÓW KONDENSACYJNYCH**

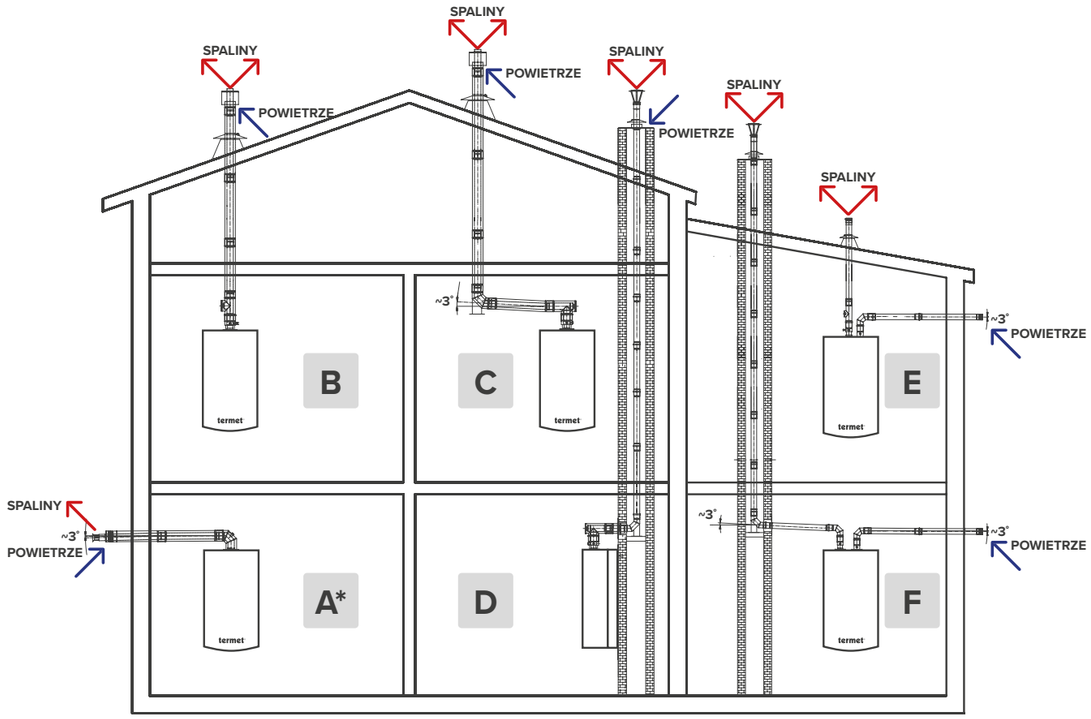

*** Poziome wyprowadzenie układu powietrzno-spalinowego przez ścianę:**
Według rozporządzenia Ministra Infrastruktury z dnia 12.04.2002r (Dz. U. z 2002 r Nr 75 poz. 690, z późniejszymi zmianami)
§175.1 rozwiązanie takie można stosować w budynkach mieszkalnych jeżeli urządzenia gazowe z zamkniętą komorą spalania mają nominalną moc cieplną nie większą niż:

– 21 kW - w wolnostojących budynkach jednorodzinnych, zagrodowych i rekreacji indywidualnej,
– 5 kW - w pozostałych budynkach mieszkalnych.

Zgodnie z Rozporządzeniem Ministra Infrastruktury z dnia 12.04.2002 (Dz.U. z 2002r nr 75 poz.690) §175 w przypadku kotłów **ECOCONDENS NEX** wyprowadzenie koncentrycznych przewodów powietrzno-spalinowych przez ścianę budynku możliwe wyłącznie w budynkach produkcyjnych i magazynowych oraz halach sportowych i widowiskowych gdzie nie ogranicza się nominalnej mocy cieplnej urządzeń z zamkniętą komorą spalania.

Uwaga:
W przypadku kotłów kondensacyjnych:
ECOCONDENS SLIM, ECOCONDENS GOLD PLUS, ECOCONDENS NEX, ECOCONDENS SILVER, ECOCONDENS CRYSTAL II PLUS, INTEGRA COMFORT, ECOCONDENS SOLID PLUS
przy zastosowaniu układu niezależnego za wbudowanym adapterem koncentrycznym z króćcami pomiarowymi Ø60/Ø100 należy zamontować kolektor podłączeniowy rozdzielczy z Ø60/100 mm na 2x Ø80 mm typu TWIN numer indeksu T 9000 04 02 46

**** Przedstawiony rysunek jest schematem poglądowym podłączeń systemów powietrzno-spalinowych do kotłów kondensacyjnych.**

MAKSYMALNE DŁUGOŚCI PRZEWODOW POWIETRZNO-SPALINOWYCH DLA KOTŁOW KONDENSACYJNYCH - UKŁAD KONCENTRYCZNY

Nr systemu	Nazwa kotła	Ø60/Ø100	Ø80/Ø125
A	ECOCONDENS SLIM 20	15 m	25 m
	ECOCONDENS GOLD PLUS 20	15 m	25 m
	ECOCONDENS SILVER 20	15 m	25 m
	ECOCONDENS CRYSTAL II PLUS 20	15 m	25 m
	INTEGRA COMFORT 20	15 m	25 m
	ECOCONDENS SOLID PLUS 20	15 m	25 m
B lub C	ECOCONDENS SLIM 20	15 m	25 m
	ECOCONDENS GOLD PLUS 20	15 m	25 m
	ECOCONDENS GOLD PLUS 25	12 m	25 m
	ECOCONDENS GOLD PLUS 32	8 m	20 m
	ECOCONDENS NEX 24	12 m	25 m
	ECOCONDENS NEX 28	12 m	20 m
	ECOCONDENS NEX 32	12 m	20 m
	ECOCONDENS NEX 24/30	12 m	25 m
	ECOCONDENS NEX 28/35	12 m	20 m

MAKSYMALNE DŁUGOŚCI PRZEWODOW POWIETRZNO-SPALINOWYCH DLA KOTŁOW KONDENSACYJNYCH - UKŁAD KONCENTRYCZNY

Nr systemu	Nazwa kotła	Ø60/Ø100	Ø80/Ø125
B lub C	ECOCONDENS SILVER 20	15 m	25 m
	ECOCONDENS SILVER 25	12 m	25 m
	ECOCONDENS SILVER 35	8 m	20 m
	ECOCONDENS CRYSTAL II PLUS 20	15 m	25 m
	ECOCONDENS CRYSTAL II PLUS 25	12 m	25 m
	ECOCONDENS CRYSTAL II PLUS 35	8 m	20 m
	INTEGRA COMFORT 20	15 m	25 m
	INTEGRA COMFORT 25	12 m	25 m
	ECOCONDENS SOLID PLUS 20	15 m	25 m
	ECOCONDENS SOLID PLUS 25	12 m	25 m
	ECOCONDENS SOLID PLUS 35	8 m	20 m
	ECOCONDENS CRYSTAL PLUS 50	6 m	12 m
D	ECOCONDENS SLIM 20	15 m	25 m
	ECOCONDENS GOLD PLUS 20	15 m	25 m
	ECOCONDENS GOLD PLUS 25	12 m	25 m
	ECOCONDENS GOLD PLUS 32	8 m	20 m
	ECOCONDENS NEX 24	12 m	25 m
	ECOCONDENS NEX 28	12 m	20 m
	ECOCONDENS NEX 32	12 m	20 m
	ECOCONDENS NEX 24/30	12 m	25 m
	ECOCONDENS NEX 28/35	12 m	20 m
	ECOCONDENS SILVER 20	15 m	25 m
	ECOCONDENS SILVER 25	12 m	25 m
	ECOCONDENS SILVER 35	8 m	20 m
	ECOCONDENS CRYSTAL II PLUS 20	15 m	25 m
	ECOCONDENS CRYSTAL II PLUS 25	12 m	25 m
	ECOCONDENS CRYSTAL II PLUS 35	8 m	20 m
	INTEGRA COMFORT 20	15 m	25 m
	INTEGRA COMFORT 25	12 m	25 m
	ECOCONDENS SOLID PLUS 20	15 m	25 m
	ECOCONDENS SOLID PLUS 25	12 m	25 m
	ECOCONDENS SOLID PLUS 35	8 m	20 m
	ECOCONDENS CRYSTAL PLUS 50	6 m	12 m

Redukcja max. długości układu powietrzno-spalinowego przez zmianę kierunku przepływu		
15°	45°	90°
0,25 m	0,5 m	1,0 m

MAKSYMALNE DŁUGOŚCI PRZEWODÓW POWIETRZNO-SPALINOWYCH DLA KOTŁOW KONDENSACYJNYCH - UKŁAD KONCENTRYCZNY

Nr systemu	Nazwa kotła	Ø60/Ø100	Ø80/Ø125
A*	ECOCONDENS NEX 24	12 m	25 m
	ECOCONDENS NEX 28	12 m	20 m
	ECOCONDENS NEX 32	12 m	20 m
	ECOCONDENS NEX 24/30	12 m	25 m
	ECOCONDENS NEX 28/35	12 m	20 m

Zgodnie z Rozporządzeniem Ministra Infrastruktury z dnia 12.04.2002 (Dz.U. z 2002r nr 75 poz.690) §175 w przypadku kotłów ECOCONDENS NEX wyprowadzenie koncentrycznych przewodów powietrzno-spalinowych przez ścianę budynku możliwe wyłącznie w budynkach produkcyjnych i magazynowych oraz halach sportowych i widowiskowych gdzie nie ogranicza się nominalnej mocy cieplnej urządzeń z zamkniętą komorą spalania.

MAKSYMALNE DŁUGOŚCI PRZEWODÓW POWIETRZNO-SPALINOWYCH DLA KOTŁOW KONDENSACYJNYCH - UKŁAD NIEZALEŻNY

Nr systemu	Nazwa kotła	PRZEWÓD SPALINOWY / PRZEWÓD POWIETRZNY Ø80/Ø80
E lub F	ECOCONDENS SLIM 20	25+25= 50 m
	ECOCONDENS GOLD PLUS 20	25+25= 50 m
	ECOCONDENS GOLD PLUS 25	25+25= 50 m
	ECOCONDENS GOLD PLUS 32	20+20= 40 m
	ECOCONDENS NEX 24	25+25= 50 m
	ECOCONDENS NEX 28	20+20= 40 m
	ECOCONDENS NEX 32	20+20= 40 m
	ECOCONDENS NEX 24/30	25+25= 50 m
	ECOCONDENS NEX 28/35	20+20= 40 m
	ECOCONDENS SILVER 20	25+25= 50 m
	ECOCONDENS SILVER 25	25+25= 50 m
	ECOCONDENS SILVER 35	20+20= 40 m
	ECOCONDENS CRYSTAL II PLUS 20	25+25= 50 m
	ECOCONDENS CRYSTAL II PLUS 25	25+25= 50 m
	ECOCONDENS CRYSTAL II PLUS 35	20+20= 40 m
	INTEGRA COMFORT 20	25+25= 50 m
	INTEGRA COMFORT 25	25+25= 50 m
	ECOCONDENS SOLID PLUS 20	25+25= 50 m
	ECOCONDENS SOLID PLUS 25	25+25= 50 m
	ECOCONDENS SOLID PLUS 35	20+20= 40 m
	ECOCONDENS CRYSTAL PLUS 50	15+15= 30 m

Regiony handlowe

Skontaktuj się z Regionalnym Kierownikiem Sprzedaży w swoim regionie lub uzyskaj pomoc techniczną na infolinii Termet.

Infolinia
tel.: +48 74 85 60 801
(czynna w dni robocze w godzinach 7:00-15:00)

Dział Serwisu i Szkoleń
serwis@termet.com.pl

Dział Sprzedaży
sprzedaz@termet.com.pl

Doradztwo handlowo-produktowe
(etykiety energetyczne, deklaracje zgodności)
doradztwo@termet.com.pl

REGIONY HANDLOWE

Region	Województwo	Regionalny kierownik sprzedaży	Telefon	E-mail
1	mazowieckie, łódzkie, podlaskie	**Grzegorz Garbaciak**	+48 539 092 861	grzegorz.garbaciak@termet.com.pl
2	lubelskie, świętokrzyskie, podkarpackie	**Artur Jakubczak**	+48 602 407 070	artur.jakubczak@termet.com.pl
3	śląskie, małopolskie	**Karolína Kubešová**	+48 511 640 859	karolina.kubesova@termet.com.pl
4	dolnośląskie, opolskie	**Dominik Gusta**	+48 668 677 000	dominik.gusta@termet.com.pl
5	pomorskie, kujawsko-pomorskie	**Marcin Marucha**	+48 666 845 845	marcin.marucha@termet.com.pl
6	wielkopolskie, lubuskie, zachodniopomorskie	**Jakub Dudziński**	+48 885 252 526	jakub.dudzinski@termet.com.pl
7	warmińsko-mazurskie	**Dział Sprzedaży Termet S.A.**	+48 74 854 14 35	sprzedaz@termet.com.pl

Piktogramy i oznaczenia

Aby zwiększyć czytelność i ułatwić korzystanie z informacji o produktach, ich główne cechy i funkcje zostały przedstawione w formie ikon.

UKŁADY KASKADOWE / CASCADE SYSTEMS
Układy kaskadowe - zestawienie kilku kotłów w kaskadę pozwala na osiągnięcie mocy nawet do 600 kW i ogrzewanie dużych obiektów.

SYSTEM / TERMET COMFORT
System Termet Comfort - umożliwia zarządzanie kotłem / ogrzewaniem poprzez Internet z każdego miejsca na świecie przy zastosowaniu dedykowanego pakietu System Termet Comfort.

MONOBLOK R410A / MONOBLOCK R410A
Pompy ciepła monoblok - monoblok, czyli komplet podzespołów umieszczonych w jednej zwartej obudowie co zapewnia łatwy i szybki montaż.

WYMIENNIK CIEPŁA INOX / HEAT EXCHANGER
Wymiennik ciepła INOX - wymiennik ciepła wykonany ze stali nierdzewnej.

KOMPAKTOWY WYMIAR / COMPACT SIZE
Kompaktowy wymiar - kompaktowy rozmiar sprawia, że kocioł idealnie sprawdza się również montażu w niewielkich wnętrzach (min. kubatura pomieszczenia spełniającego wymagania to 6,5m^3).

STEROWANIE POGODOWE / WEATHER CONTROL
Sterowanie pogodowe - umożliwia automatyczną regulację temperatury wody w instalacji centralnego ogrzewania w zależności od zmian temperatury zewnętrznej.

GOTOWY DO SYSTEMU LAS / SYSTEM LAS COMPATIBLE
Gotowy do systemu LAS - kocioł może być zamontowany do zbiorczego systemu odprowadzania spalin typu LAS.

DO DUŻYCH OBIEKTÓW / FOR LARGE OBJECTS
Do dużych obiektów - kotły dużej mocy stanowią idealne rozwiązanie do ogrzewania budynków wielorodzinnych, pensjonatów lub budynków biurowych.

STEROWANIE ZDALNE / REMOTE WEB CONTROL
Sterowanie zdalne - możliwość zdalnego sterowania ogrzewaniem przez Internet poprzez zastosowanie odpowiednich regulatorów.

WBUDOWANY ZASOBNIK / BUILT-IN WATER TANK
Wbudowany zasobnik - kocioł z wbudowanym zasobnikiem stanowi kompaktową jednostką grzewczą zarówno do centralnego ogrzewania jak i przygotowania ciepłej wody użytkowej.

NOx <56 mg/kWh — EMISJA NOx / NOx EMISSION
Emisja NOx - Kotły spełniają wymogi Dyrektywy ErP, a poziom emisji NOx nie przekracza wartości 56mg/kWh.

OPEN THERM — STEROWANIE OPEN-THERM / OPEN-THERM CONTROL
Sterowanie Open-Therm - zaawansowany protokół komunikacji dwustronnej z kotłem, optymalizujący zarządzanie ogrzewaniem.

CICHA PRACA / QUIET OPERATION
Cicha praca - zastosowany system wygłuszenia kotła oparty na nowoczesnych materiałach dźwiękochłonnych.