termet

създаваме ЕСО топлина

КОНДЕНЗАЦИОННА ТЕХНОЛОГИЯ

КАСКАДНИ СИСТЕМИ

Едноконтурни кондензационни котли:

- EcoCondens Crystal Plus-50
- EcoCondens Crystal-80
- EcoCondens Crystal-100

www.termet.com.pl

EcoCondens Crystal Plus-50

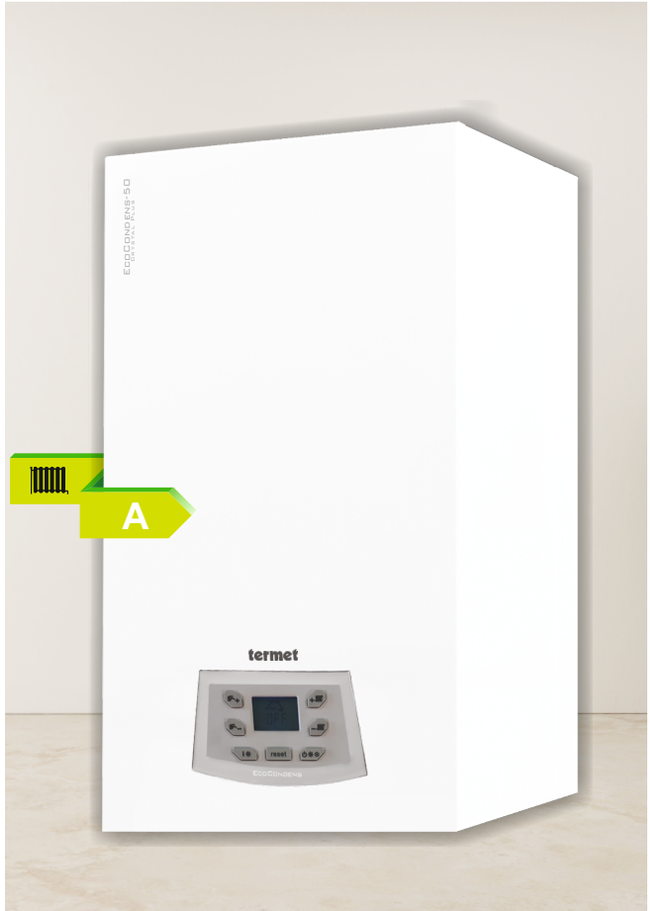

ТЕХНИЧЕСКИ ХАРАКТЕРИСТИКИ

- модулираща помпа (PWM управление) с автоматичен обезвъздушител
- модерен топлообменник, изработен от неръждаема стомана
- модулиращ вентилатор
- ново поколение **BLUEJET®** горелка :
  - широк спектър на модулация: 11% -100%
  - подобрено анализиране на пламък
  - намалени емисии
- регулиране в зависимост от външни атмосферни условия
- възможност за управление OPEN-THERM
- цилиндрична горелка, изработена от неръждаема стомана за **ниско ниво на NOx емисии (NOx - 6 клас)**
- модерен контролен панел с електронен дисплей
- хидравлична група (hydroblock), сглобена на бързи съединители
- пълна самодиагностика

КАСКАДНА СИСТЕМА

- от 2 до 4 котли с каскаден мениджър AX 1203SQ и **OPEN-THERM** регулатор CR 11011

ТЕХНИЧЕСКИ ДАННИ

ПАРАМЕТРИ		50 kW
Клас на сезонна енергийна ефективност за отопление		A
Номинална топлинна мощност	kW	45
Годишна консумация на енергия	GJ	93,1
Сезонна топлинна ефективност за отопление	%	91
Ниво на шума	dB	65
Номинално топлинно натоварване	kW	5,7 ÷ 46,2
Ефективност на котела при частично натоварване и 30°C връщаща вода	%	107,7
Максимална температура (отопление)	°C	95
Стандартна температура	°C	20 ÷ 80
Намалена температура	°C	20 ÷ 55
Напор на помпа	kPa (bar)	70 (0,7)
NOx емисии	клас	6
Макс. количество кондензат (природен газ)	l/h	4,7
Макс. налягане на водата	bar	3
Капацитет на разширителния съд	l	8
Налягане на въздуха в разширителен съд	bar	$0,8_{0.2}$
Захранващо напрежение	V	~ 230 ±10%/ 50Hz
Клас на защита	-	IPX4D
Консумация на енергия	W	250
Отопление подаване / възврат	cal	G¾
Подключване към димоотвода	mm	Коаксилно Ø 60/100, 80/125 или 2 разделно Ø 80
Размери (височина x ширина x дълбочина)	mm	730x400x440
Нето тегло	kg	38

АКСЕСОАРИ

ДИМООТВОДНА СИСТЕМА

Димоотвод за изгорели газове от 2 до 5 котела, работещи в каскада (количество елементи - според проекта)

УПРАВЛЕНИЕ НА ЗОНИ i-3 PLUS с Open-Therm комуникация

- плавно управление на трипътния смесителен вентил
- контрол на помпата за БГВ
- управление на слънчевата инсталация
- управление на помпата с PWM сигнал
- два изхода 0-10V
- Open-Therm комуникация
- два конфигурируеми извода без напрежение
- два конфигурируеми извода с напрежение
- съвместима с три бинарни стайни термостати
- съвместима със стаен контролер с RS комуникация
- възможност за свързване на Wi-Fi RS модул
- управление на допълнителна верига от i-1m модул

МОДУЛ ЗА СМЕСИТЕЛЕН КЛАПАН i-1m

- плавно управление на три смесителни клапана
- контрол на помпата за БГВ
- сътрудничество с i-3 PLUS контролер с RS управление

Контролерът включва:
- датчик за температурата на котела
- сензор за температура на клапана
- сензор за температурата на възвратната вода
- външен датчик

Wi-Fi RS МОДУЛ

Дистанционно управление на зонов мениджър i-3 PLUS, работещо през Интернет

CASCADE MANAGER AX 1203SQ

- каскадно управление от 2 до 4 котела
  Състои се от:
  - каскаден мениджър тип AX 1203SQ
  - Open-therm регулатор тип CR 11011
- снабден със сензор за външна температура и датчик за температурата

ДАТЧИК ЗА ВЪНШНА ТЕМПЕРАТУРА

ХИДРАВЛИЧЕН РАЗДЕЛИТЕЛ

EcoCondens Crystal-80
EcoCondens Crystal-100

ТЕХНИЧЕСКИ ХАРАКТЕРИСТИКИ

- модерен DUO топлообменник от неръждаема стомана:
  - ниски емисии (NOx - 6 клас)
- електронно контролирана горелка
- първична модулираща помпа PWM H-8 м. вградена
- **пулт за управление с функция за управление на каскада (максимум 6 котела)**
- контрол на зоните за отопление от мениджъра на зони
- вградена система **OPEN-THERM**
- регулиране в зависимост от атмосферните условя (опция)

КАСКАДНА СИСТЕМА

- комбинирането на 2 до 6 котела позволява да се постигне мощност до 600 kW
- котлите, работещи в каскадната система, са свързани последователно с помощта на кабела, включен към котела. Първият котел има функция главен котел MASTER (изпълнява функцията на мениджър), другите работят като подчинени SLAVE

АКСЕСОАРИ

OPEN-THERM CR 11011

УПРАВЛЕНИЕ НА ЗОНИ i-3 PLUS с Open-Therm комуникация

- плавно управление на трипътния смесителен вентил
- контрол на помпата за БГВ
- управление на слънчевата инсталация
- управление на помпата с PWM сигнал
- два изхода 0-10V
- Open-Therm комуникация
- два конфигурируеми извода без напрежение
- два конфигурируеми извода с напрежение
- съвместима с три бинарни стайни термостати
- съвместима със стаен контролер с RS комуникация
- възможност за свързване на Wi-Fi RS модул
- управление на допълнителна верига от i-1m

МОДУЛ ЗА СМЕСИТЕЛЕН КЛАПАН i-1m

- плавно управление на три смесителни клапана
- контрол на помпата за БГВ
- сътрудничество с i-3 PLUS контролер с RS управление

Контролерът включва:

- датчик за температурата на котела
- сензор за температура на клапана
- сензор за температурата на възвратната вода
- външен датчик

Wi-Fi RS МОДУЛ

Дистанционно управление на зонов мениджър i-3 PLUS, работешо през Интернет

ТЕХНИЧЕСКИ ДАННИ

ПАРАМЕТРИ		100	80
Ниво на шума	dB	65	62
Номинално топлинно натоварване	kW	18 ÷ 103	18 ÷ 82
Ефективност при частично натоварване и t на възвратна вода 40/30°C (Hi)	%	до 109	
Ефективност при частично натоварване и t на възвратна вода 40/30°C (Hs)	%	до 98	
Ефективност при частично натоварване и t на възвратна вода 50/30°C (Hi)	%	107,5	
Стандартна температура	°C	80	
Намалена температура на работа	°C	20	
Обхват на модулация	%	21 ÷ 100	17 ÷ 100
Напор на помпа	kPa (bar)	80 (0,8)	
NOx емисии	клас	6	
Макс. количество кондензат (природен газ)	l/h	15	12
Макс. налягане на водата	bar	4	
Захранващо напрежение	V	~ 230 ±10%/ 50Hz	
Клас на защита	-	IPX4D	
Консумация на енергия	W	350	
Отопление подаване /възврат	cal	G 5/4" - 1"	
Подключване към димоотвода	mm	2 разделни 2 x Ø 100	
Размери (височина x ширина x дълбочина)	mm	810 x 540 x 545	
Нето тегло	kg	84	84

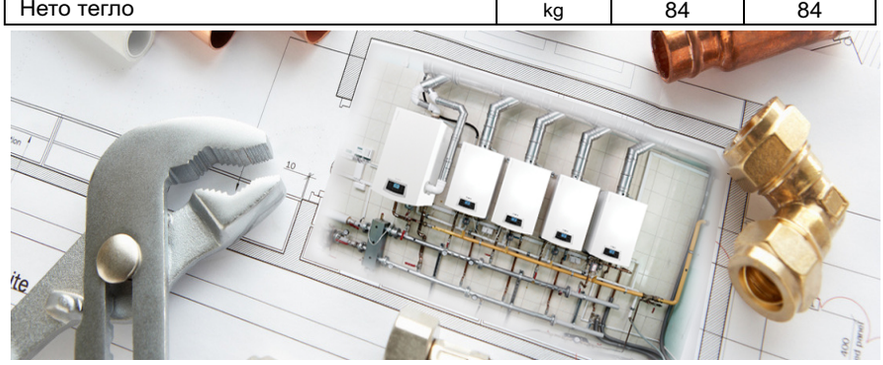

ОПЦИИ НА КОНТРОЛ

ПРИМЕРНА СХЕМА ЗА СВЪРЗВАНЕ

EcoCondens Crystal-80/100

Схема 1

Примерна схема на свързване - EcoCondens Crystal-80/100
- един високотемпературен отоплителен кръг
- кръг за битова гореща вода

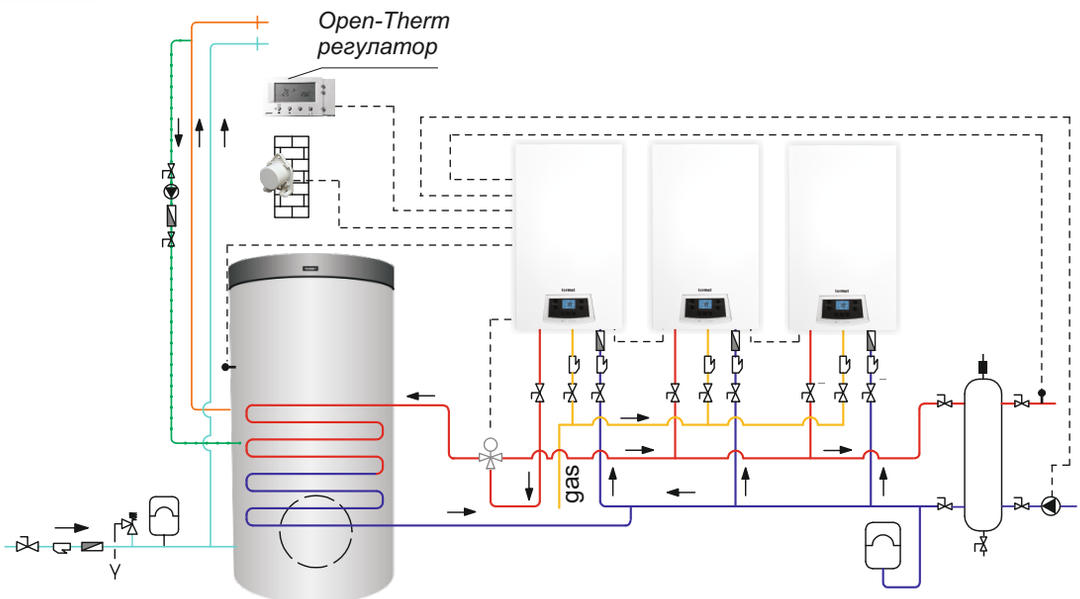

Схема 2

Примерна схема на свързване - EcoCondens Crystal-80/100 с i3-PLUS контролер
- два високотемпературни отоплителни кръга
- един нискотемпературен отоплителен кръг
- кръг за битова гореща вода

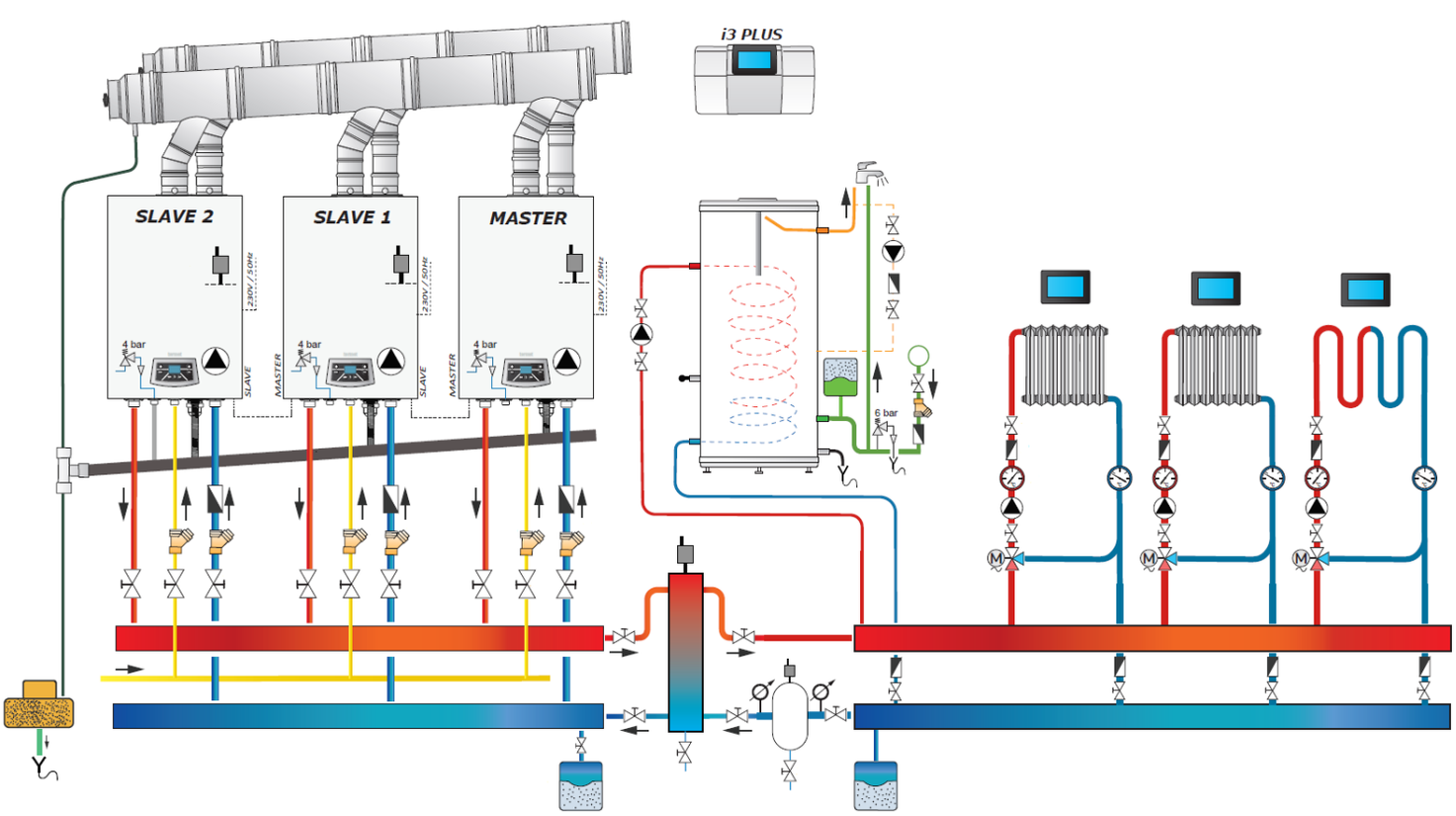

termet 58-160 Świebodzice, Długa street 13
Export Department tel. +48 74 856 06 75 , export@termet.com.pl
www.termet.com.pl | www.facebook.com/termetpl/

ТОПЛОМАКС ООД
1324 София ж.к. Люлин бл. 133 партер
тел: +359 2 8279087, +359888924224
info@toplomax.com ; toplomax@abv.bg
www.toplomax.com ; www.facebook.com/toplomaxood1